Selvkørende udlægger

Reservedelsliste for
Spredebom 36m
Årgang 2018 -

Agrometer a/s

Fælledvej 10 • 7200 Grindsted • Tel. +45 76 72 13 00 • Fax +45 76 72 13 98
www.agrometer.dk • agrometer@agrometer.dk

Indholsfortegnelse:

Slangeholdere bag kabine 4
Transportbeslag 6
Befæstigelse ved maskine 8
Cylinderophæng 10
Lejesamling 12
Udligningstank 14
Bagerste fordeler 16
Inderste vinge, højre 18
Vingeled - Inderst, højre 22
Inderste mellemvinge, højre 24
Vingeled - 24m klap, højre 26
Yderste mellemvinge, højre 28
Vingeled - 30m klap, højre 30
Yderste vinge, højre 32
Inderste vinge, venstre 34
Vingeled - Inderst, venstre 38
Inderste mellemvinge, venstre 40
Vingeled - 24m klap, venstre 42
Yderste mellemvinge, venstre 44
Vingeled - 30m klap, venstre 46
Yderste vinge, venstre 48
Hydraulik - Inderste vinge, højre 50
Hydraulik ventiler, højre 52
Hydraulik - Inderste mellemvinge, højre 54
Hydraulik - Yderstre mellemvinge, højre 56
Hydraulik - Inderste vinge, venstre 58
Hydraulik ventiler, venstre 60
Hydraulik - Inderste mellemvinge, venstre 62
Hydraulik - Yderste mellemvinge, venstre 64
HARSØ skæreringsfordeler m/centralsmøring - 8 huller 66
HARSØ skæreringsfordeler m/centralsmøring - 36 huller 68
HARSØ skæreringsfordeler m/centralsmøring - 10 huller 70

Fælledvej 10 • DK-7200 Grindsted • Tel. +45 76 72 13 00 • Fax +45 76 72 13 98

Indholsfortegnelse - Alfabetisk:

Bagerste fordeler 16
Befæstigelse ved maskine 8
Cylinderophæng 10
HARSØ skæreringsfordeler m/centralsmøring - 8 huller 66
HARSØ skæreringsfordeler m/centralsmøring - 10 huller 70
HARSØ skæreringsfordeler m/centralsmøring - 36 huller 68
Hydraulik - Inderste mellemvinge, højre 54
Hydraulik - Inderste mellemvinge, venstre 62
Hydraulik - Inderste vinge, højre 50
Hydraulik - Inderste vinge, venstre 58
Hydraulik ventiler, højre 52
Hydraulik ventiler, venstre 60
Hydraulik - Yderste mellemvinge, venstre 64
Hydraulik - Yderstre mellemvinge, højre 56
Inderste mellemvinge, højre 24
Inderste mellemvinge, venstre 40
Inderste vinge, højre 18
Inderste vinge, venstre 34
Lejesamling 12
Slangeholdere bag kabine 4
Transportbeslag 6
Udligningstank 14
Vingeled - 24m klap, højre 26
Vingeled - 24m klap, venstre 42
Vingeled - 30m klap, højre 30
Vingeled - 30m klap, venstre 46
Vingeled - Inderst, højre 22
Vingeled - Inderst, venstre 38
Yderste mellemvinge, højre 28
Yderste mellemvinge, venstre 44
Yderste vinge, højre 32
Yderste vinge, venstre 48

Slangeholdere bag kabine

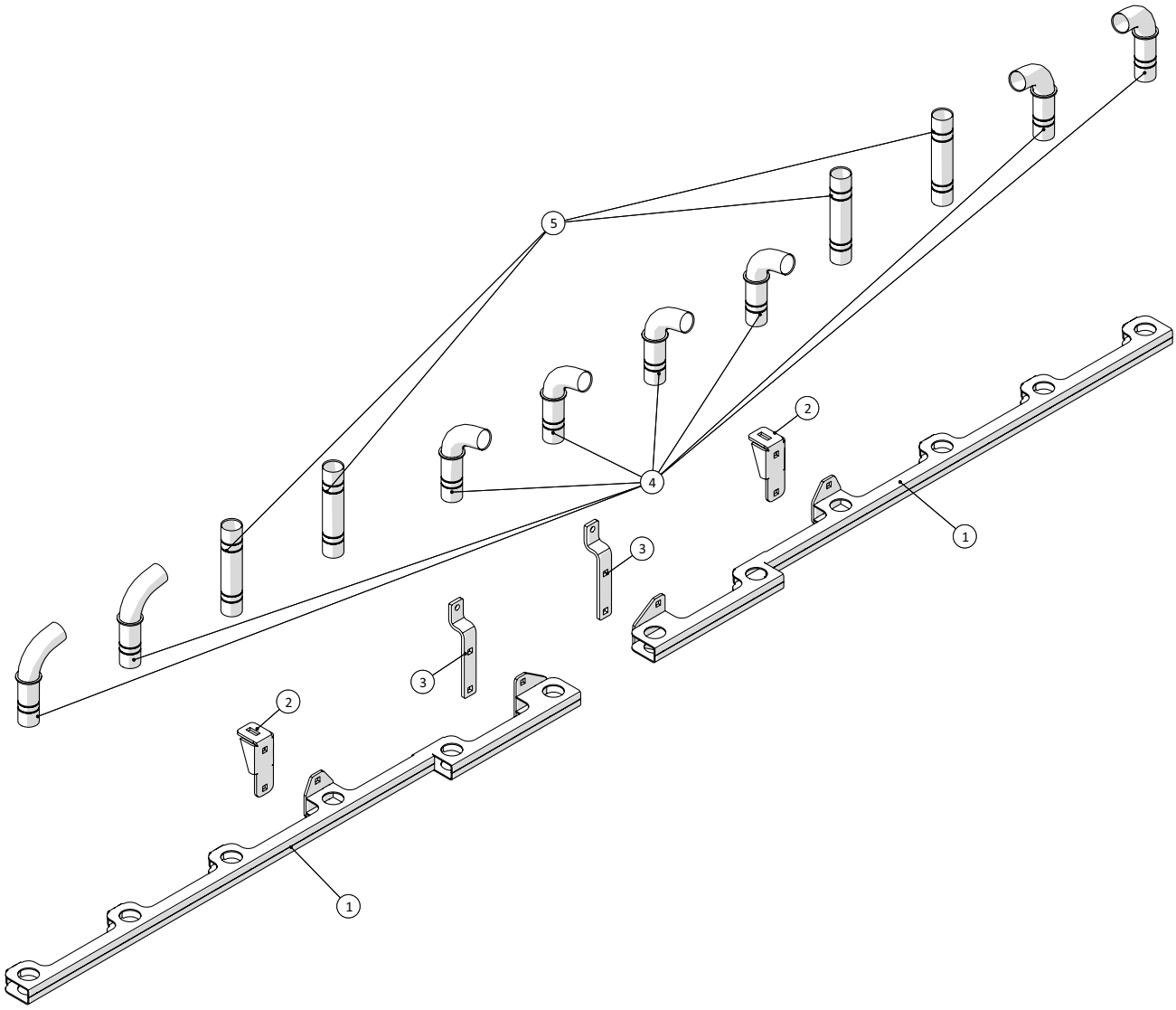

Slangeholdere bag kabine				
Pos. nr.	**Vare nr.**	**Antal**	**Beskrivelse**	**Bemærkning**
1	251476802530	2	Slangeholder foran hjul 6 slanger	
2	251476803292	2	Vinkel for slæbeslangeholder	
3	251476803291	2	Holder for slæbesslangeskinne	
4	251476802131	8	Vinkelslangeholder	
5	251476801575	4	Rør for slangegennemføring	

Transportbeslag

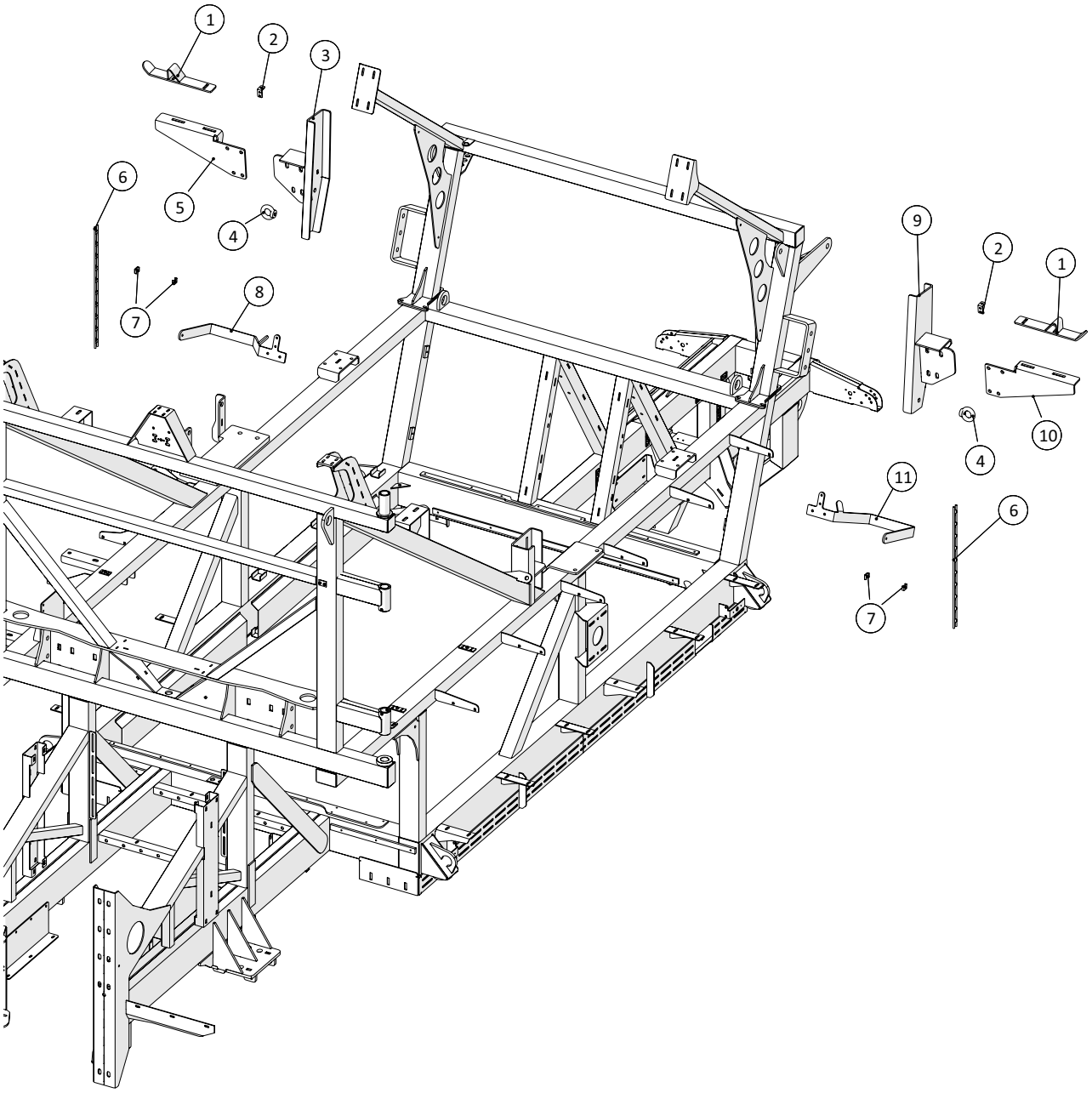

Fælledvej 10 • DK-7200 Grindsted • Tel. +45 76 72 13 00 • Fax +45 76 72 13 98

Transportbeslag				
Pos. nr.	**Vare nr.**	**Antal**	**Beskrivelse**	**Bemærkning**
1	251476804675	2	Justerplade for vingeparkering	
2	251476803032	2	Vinkelbeslag for sensor	
3	251476802956	1	Højre stopplade	
4	132603420	2	Øjemøtrik	
5	251476804615	1	Konsol for højre vinge	
6	2514850935	2	Gummistrop til slange	
7	251476801119	4	U-beslag for stigestrop	
8	251476803846	1	Holder for slæbeslanger ved bagbro	
9	251476802953	1	Venstre stopplade	
10	251476804616	1	Konsol for venstre vinge	
11	251476803845	1	Holder for slæbeslanger ved bagbro	

Befæstigelse ved maskine

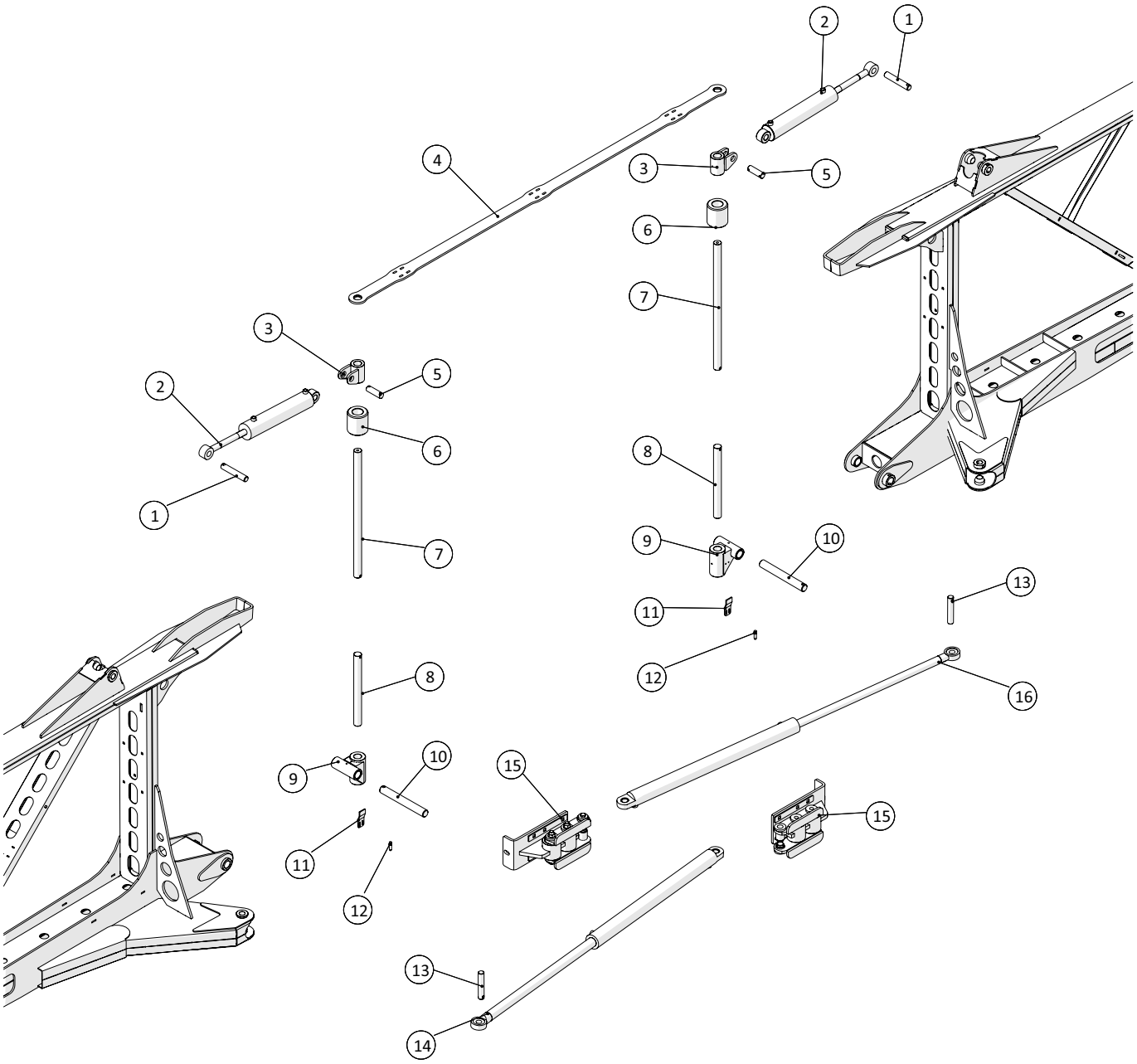

Fælledvej 10 • DK-7200 Grindsted • Tel. +45 76 72 13 00 • Fax +45 76 72 13 98

Befæstigelse ved maskine				
Pos. nr.	**Vare nr.**	**Antal**	**Beskrivelse**	**Bemærkning**
1	25052856	2	Stift for øvre vinge kip	
2	2514850955	2	Cylinder	
3	251476802850	2	Befæstigelse for vingekip	
4	251476804629	1	Trækbånd for øvre vingebefæstigelse	
5	251476802851	2	Stift for vingekip	
6	25054718	2	Toprulle	
7	251476803407	2	Øvre aksel for vingeophæng	
8	251476803406	2	Nedre aksel for vingeophæng	
9	25052680	2	Indre led	
10	25052855	2	Stift for nedre indre vingebefæst	
11	251476803027	2	Beslag for sensor	
12	25030013	2	Induktiv aftaster - digital	
13	25054529	2	Tap for inderste vingecylinder	
14	25054630	1	Cylinder for inderste vinge venstre	
15	25054591	2	Inderste cylinderophæng	
16	25054631	1	Cylinder for inderste vinge højre	

Cylinderophæng

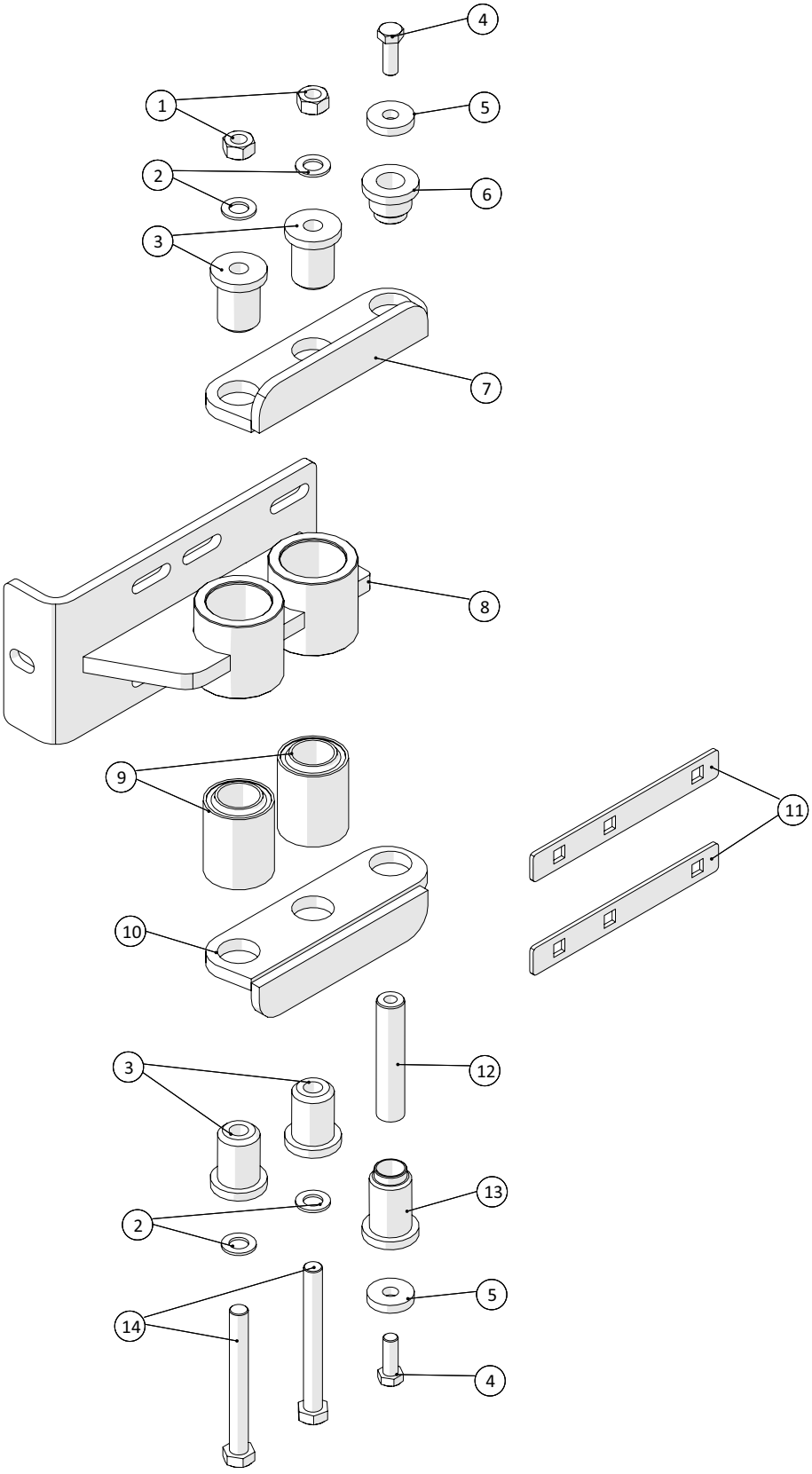

Cylinderophæng				
Pos. nr.	**Vare nr.**	**Antal**	**Beskrivelse**	**Bemærkning**
1		2	Stålmøtrik M20	
2		4	Facetskive 20mm	
3	25054601	4	Bøsning for gummiaffjedring	
4		2	Sætskrue M16x45	
5	251476805847	2	Skive for holder for cylinder for inderste vinge	
6	251476804654	1	Bøsning for cylinder	
7	251476804717	1	Beslag for store vingecylinder	
8	25054791	1	Inderste cylinderophæng	
9	2514853945	2	Gummibøsning Ø45xØ75x100X90	
10	251476804715	1	Beslag for store vingecylinder	
11	251476805555	2	Spændeplade for cylinderbeslag	
12	25054841	1	Tap for store vingecylinder	
13	25054602	1	Bøsning for cylinder	
14		2	Bolt M6x16	

Lejesamling

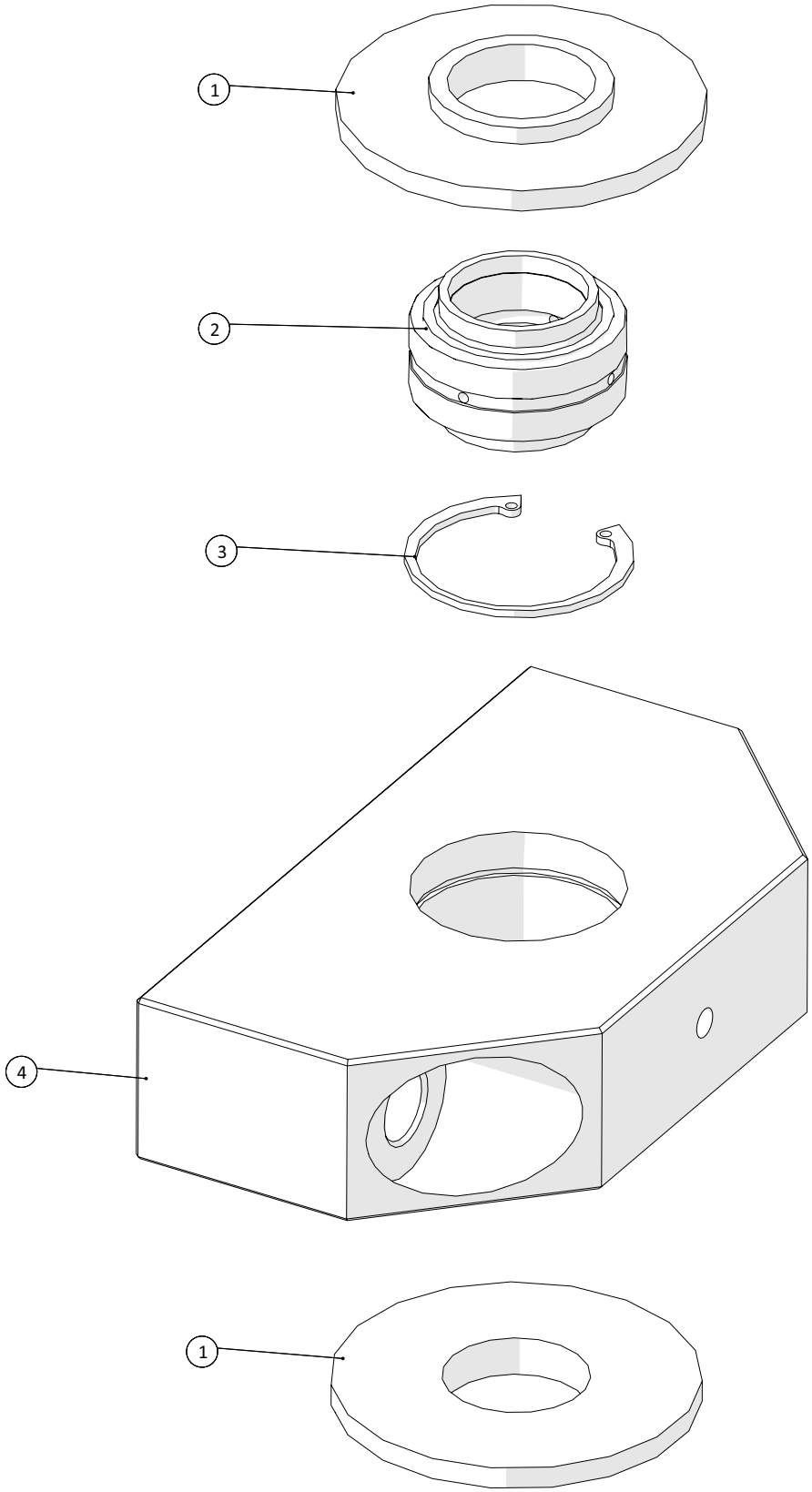

Lejesamling				
Pos. nr.	**Vare nr.**	**Antal**	**Beskrivelse**	**Bemærkning**
1	25053077	2	Slidskive	
2	19313130	1	Ledleje GE30-DO	
3	15140037600047	1	Låsering DIN472 J47	
4	25053074	1	Leje for vingedrej	

Udligningstank

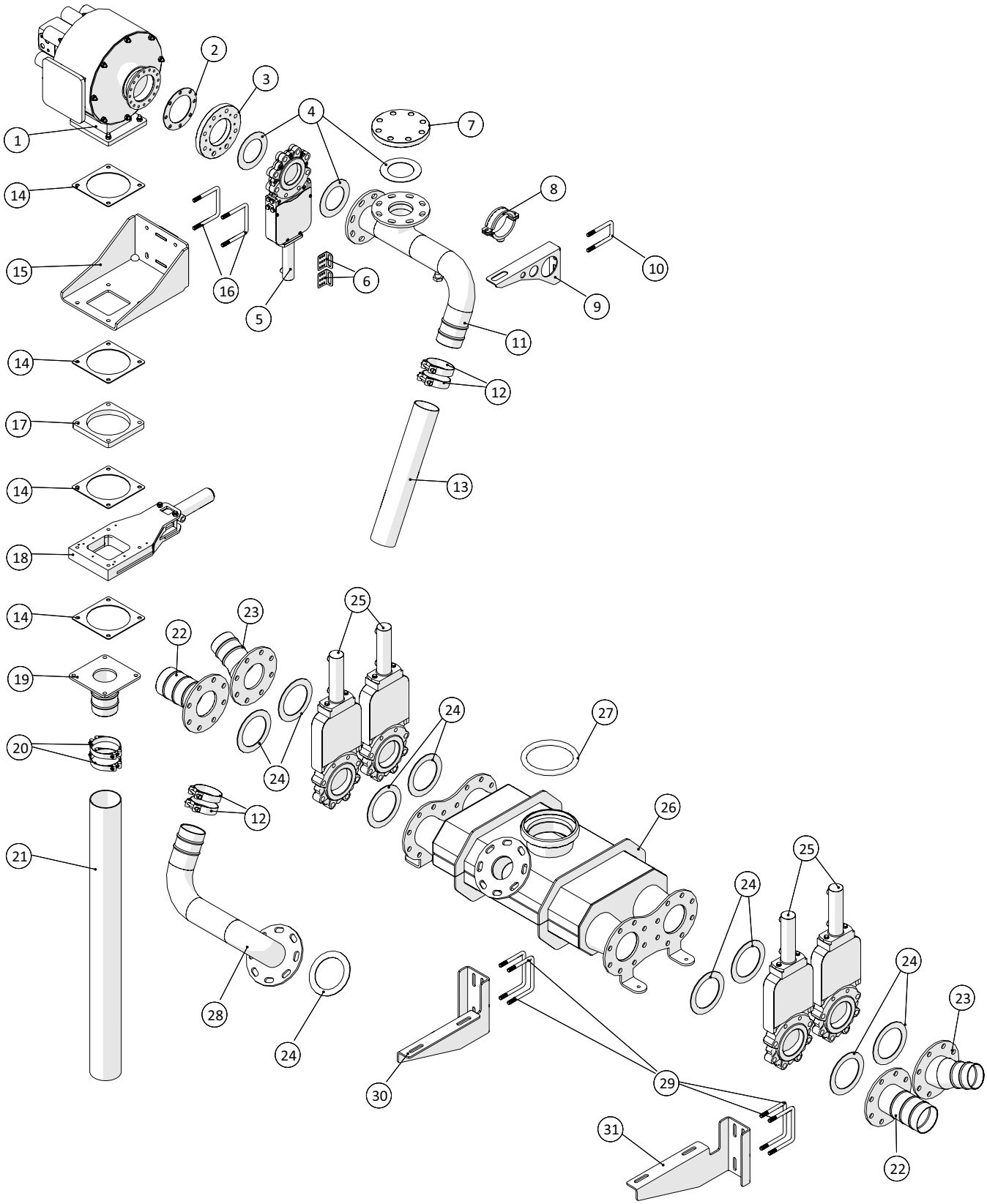

Fælledvej 10 • DK-7200 Grindsted • Tel. +45 76 72 13 00 • Fax +45 76 72 13 98

Udligningstank				
Pos. nr.	**Vare nr.**	**Antal**	**Beskrivelse**	**Bemærkning**
1	251476804718	1	HARSØ fordeler 8 huls	
2	25055562	1	Flangepakning for lille Harsø fordeler	
3	25055288	1	Adapterflange for Ø80 spadeventil på Harsø fordeler	
4	13250540	3	Flangepakning NW80 142x90mm	
5	20144080	1	RAMUS Spadeventil m/cylinder DN80	
6	251476801147	2	Beslag for induktiv føler	
7	643089	1	Blindflange PN16 DN80	
8	10380498	1	Clamp for Ø92 -Ø104	
9	251476805545	1	Holder for indløbsrør for fordeler	
10	251476691270	1	Bøjle for fordelerløft/platform	
11	251476805535	1	Grenrør for 8 huls fordeler	
12	16200728	4	Spændebånd 92-97	
13		1		
14	20140715	4	MZ gummipakning 4"/5"/6"	
15	251476805618	1	Svejsetegning for konsol for forreste 8 huls fordeler	Ved bundmontering af fordeler
16	251476805620	2	U-bøjle for 100x100 profil	Ved bundmontering af fordeler
17	20140714G	1	MZ flange galv. 20mm 6"	
18	211812001100-05-AT	1	HARSØ Spadeventil 5"	
19	25055587	1	Tømmestuds for forreste fordeler	
20	16200340	2	Spændebånd m/2 skruer 100 90-100mm	
21	Tube_13-251476805400	1	APOLLO sugeslange, grå	
22	251476804655	2	4" flange med ophæng	
23	251476804657	2	3½" flange med ophæng	
24	13250546	9	Fiberpakning NW100	
25	20144100	4	RAMUS spadeventil m/cylinder DN 100	
26	251476804630	1	Udligningstank	
27	14050045	1	O-Ring Ø159	
28	251476804852	1	Rør fra udligningstank til lille fordeler	
29	251476634940	4	U-bøjle	
30	251476804662	1	Plade for ophæng spejlet	
31	251476804661	1	Plade for ophæng	

Bagerste fordeler

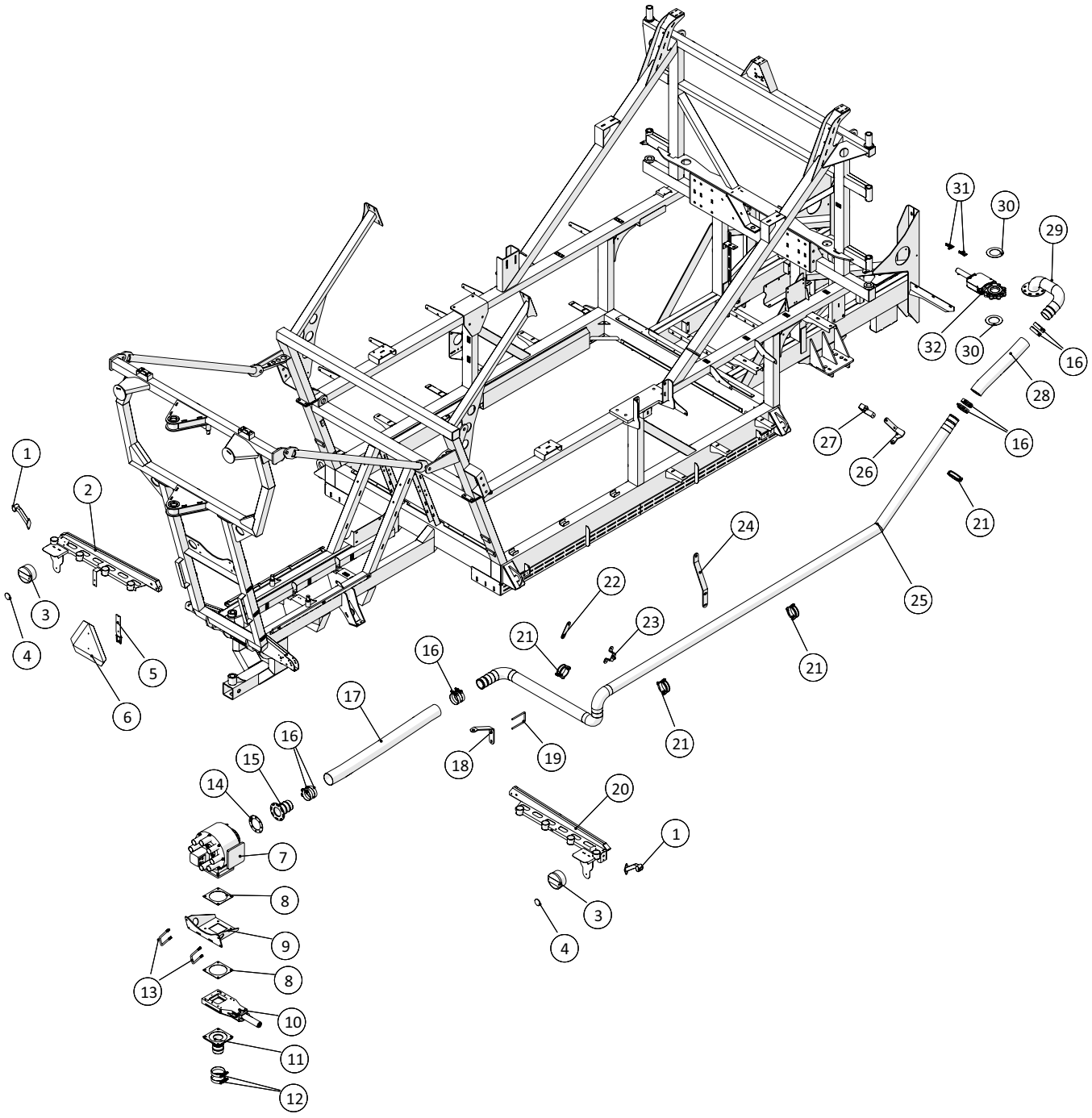

Bagerste fordeler				
Pos. nr.	**Vare nr.**	**Antal**	**Beskrivelse**	**Bemærkning**
1	1229140072	2	Slingrelygte	
2	251476805520	1	Venstre slangeholder	
3	1229140075	2	Baglygte Diode stop/blink	
4	25102055	2	Refleks Rød ø60	
5	20141021	1	Beslag for Advarselstrekant	
6	20141020	1	Advarselstrekant	
7	251476804718	2	HARSØ fordeler 8 huls	
8	20140715	1	MZ gummipakning 4"/5"/6"	
9	251476805515	3	Ophæng for bagerste fordeler	
10	211812001100-05-AT	1	HARSØ Spadeventil 5"	
11	25055587	2	Tømmestuds for forreste fordeler	
12	16200732	1	Spændebånd 104-112	
13	151377801073	1	Bøjle for mont. føderør	
14	25055562	1	Flangepakning for lille Harsø fordeler	
15	251476805533	1	Indløbsstuds	
16	16200728	6	Spændebånd 92-97	
17	16050210	pr. m.	ARMTEX trykslange, sort 90mm	
18	251476805534	1	Bagerste holder for gyllerør for lille fordeler	
19	251476634580	1	Bøjle for beslag for gyllerør	
20	251476805530	1	Højre slangeholder	
21	10380498	4	Clamp for Ø92-Ø104	
22	251476806946	1	Spændelap for holder for gyllerør	
23	251476806944	1	Holder for gyllerør for bagerste fordeler	
24	251476805544	1	Midterste holder for gyllerør	
25	251476805392	1	Gyllerør for bagerste fordeler	
26	251476805542	1	Holder for gyllerør for bagerste fordeler	
27	251476806955	1	Spændebøjle for gyllerørsholder for bagerste fordeler	
28	16050210	pr. m.	ARMTEX trykslange, sort 90mm	
29	251476805523	2	Tilløbsrør for bagerste 8 huls fordeler	
30	13250540	1	Flangepakning NW80 142x90mm	
31	251476801147	1	Beslag for induktiv føler	
32	20144080	1	RAMUS Spadeventil m/cylinder DN80	

Dato: 01-2019	**Spredebom 36m**	1 2 A-Z
18	Årgang 2018 -	

Inderste vinge, højre

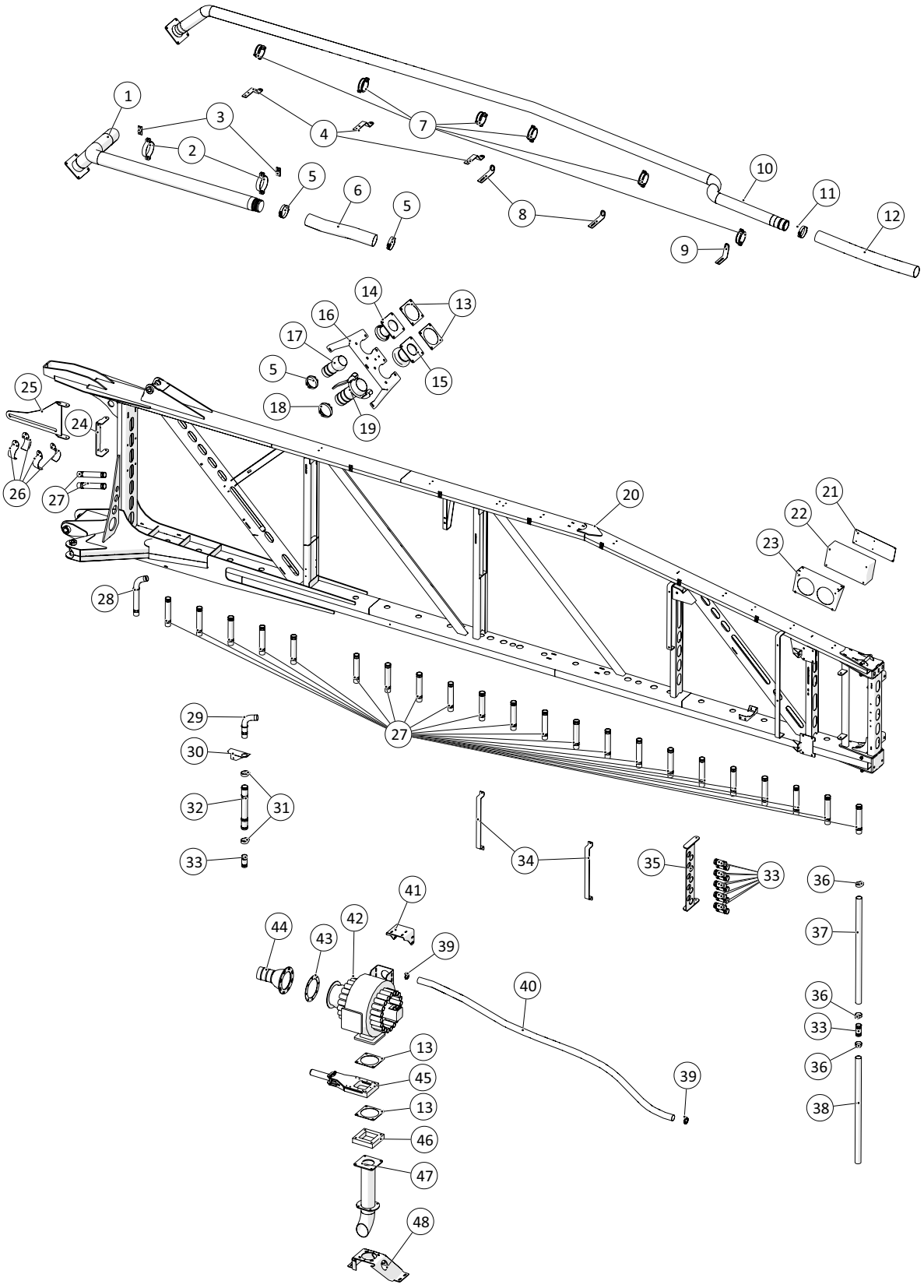

Inderste vinge, højre				
Pos. nr.	**Vare nr.**	**Antal**	**Beskrivelse**	**Bemærkning**
1	25055246	1	4" gyllerør for inderste højre vinge	
2	10380501	2	Rørholder	
3	10380525	2	Rørbærer - galvaniseret	
4	25055307	3	Holder for gyllerør	
5	16200345	3	Spændebånd m/2 skruer 105 95-105mm	
6	16050215	pr. m.	ARMTEX trykslange, sort 4"	
7	10380498	6	Clamp for Ø92 -Ø104	
8	25055309	2	Rørholder for gyllerør	
9	25055310	1	Rørholder for gyllerør	
10	25055249	1	Ø90 gyllerør for inderste højre vinge	
11	16200335	1	Spændebånd m/2 skruer 95 85-95mm	
12	16050210	pr. m.	ARMTEX trykslange, sort 3½"	
13	20140715	4	MZ gummipakning 4"/5"/6"	
14	25054847	1	Studs for gylleslange	
15	14050815-01	1	BAUER HK Hun m/MZ flange 108mm	
16	25054806	1	Ophæng for gyllekoblinger for vinge	
17	14050371-01	1	Slangenippel med kugle	
18	16200355	1	Spændebånd m/2 skruer 120 110-120mm	
19	14050386	1	BAUER HK kobling han / slangestuds 108x102	
20	25055210	1	Indre vingeled, højre	
21	25055569	1	Plade for el-boks	
22		1	Sikringsbox 400x200x120mm	
23	251476802957	1	Elskabsholder	
24	25054862	1	Monteringsbeslag for ophæng for gylleslanger	
25	25054861	1	Ophæng for gylleslanger på vinge	
26	25054868	4	Slangebeslag	
27	25052980	24	Rør for slangegennemføring 36m vinge indre led	
28	25055170	1	Gyllerør for inderste vinge	
29	25055582	1	Gyllerør til gennemføring v/holdeplade	
30	25055580	1	Holdeplade for slange inderled, højre	
31	16200712	2	Spændebånd m/1 bolt 52-55mm	
32	25130262	1	Slagesamler, lang - Ø45	
33	25054627	12	Studs	
34	25054953	2	Holder for slanger på inderste vinge	
35	25054625	1	Holder for slanger ved drejeled	
36	16200710	3	Spændebånd m/1 bolt 48-51mm	
37	16011081-1	1	PVC slæbeslange grå, Ø45 - 1m	
38	16011081	1	Slæbeslange PVC, grå Ø45mm	

Dato: 01-2019	**Spredebom 36m**	1 2 A-Z
20-1	Årgang 2018 -	

Inderste vinge, højre

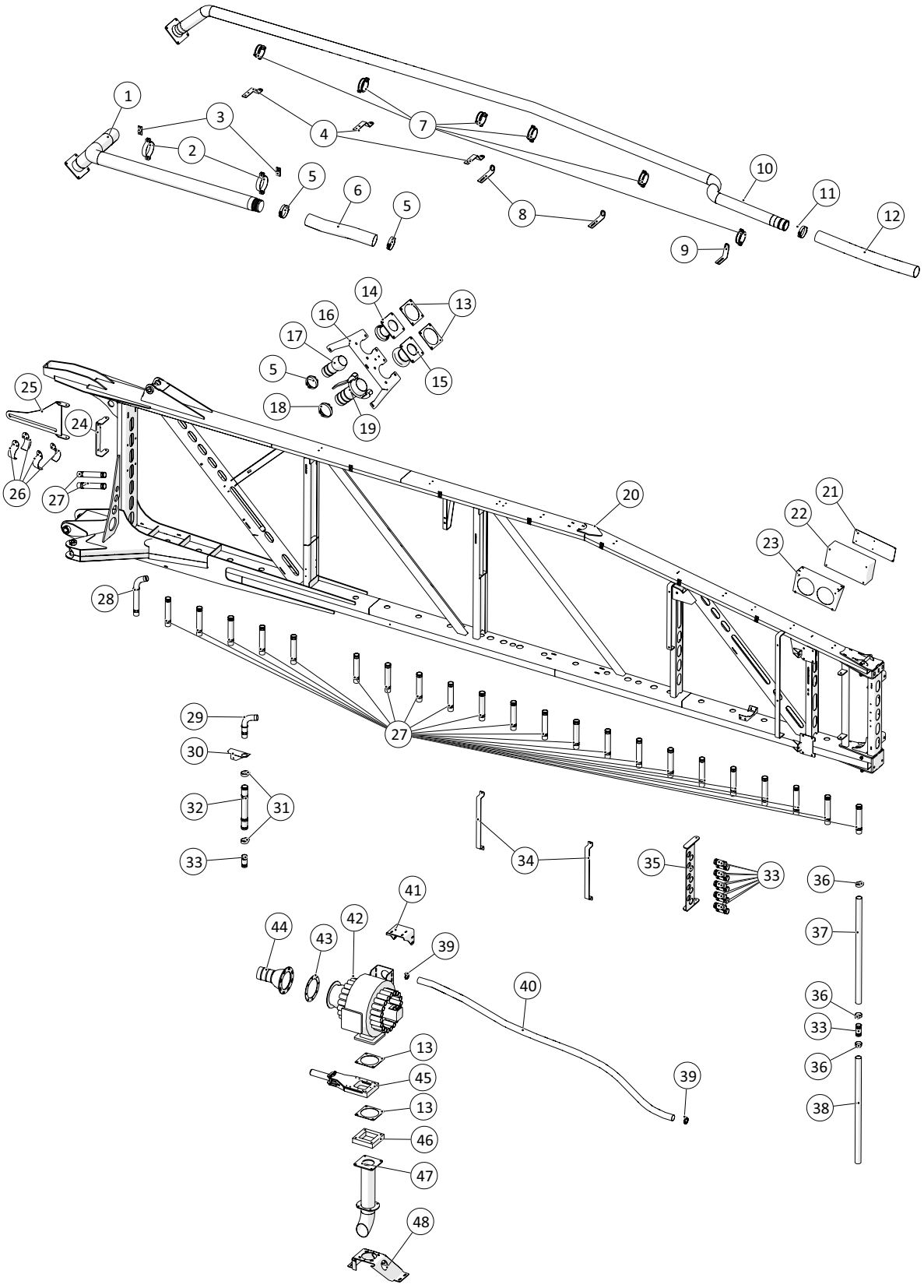

Agrometer a/s
Fælledvej 10 • DK-7200 Grindsted • Tel. +45 76 72 13 00 • Fax +45 76 72 13 98

Inderste vinge, højre				
Pos. nr.	**Vare nr.**	**Antal**	**Beskrivelse**	**Bemærkning**
39	16200672	2	AGA spændebånd 38-50mm	
40	16011081	pr. m.	Slæbeslange PVC, grå Ø45mm	
41	25055313	1	Topbeslag for montering af 36 huls fordeler begge sider	
42	25054999	1	HARSØ fordeler 36 huls højre	
43	25055563	1	Flangepakning for stor Harsø fordeler	
44	25054968	1	Indløbsstuds for 36 huls fordeler	
45	211812001100-05-AT	1	HARSØ Spadeventil 5"	Bruges kun hvis der skiftes fra anden type spadeventil
46	251476805671	1	Afstandsstykke for Harsø aftaphane	
47	25055590	1	Opstanderrør for 36 huls fordeler med Harsø skylleventil	
48	25055362	1	Konsol for studs for gyllefordeler	

Dato: 01-2019	**Spredebom 36m**	1 2 A-Z
22	Årgang 2018 -	

Vingeled - Inderst, højre

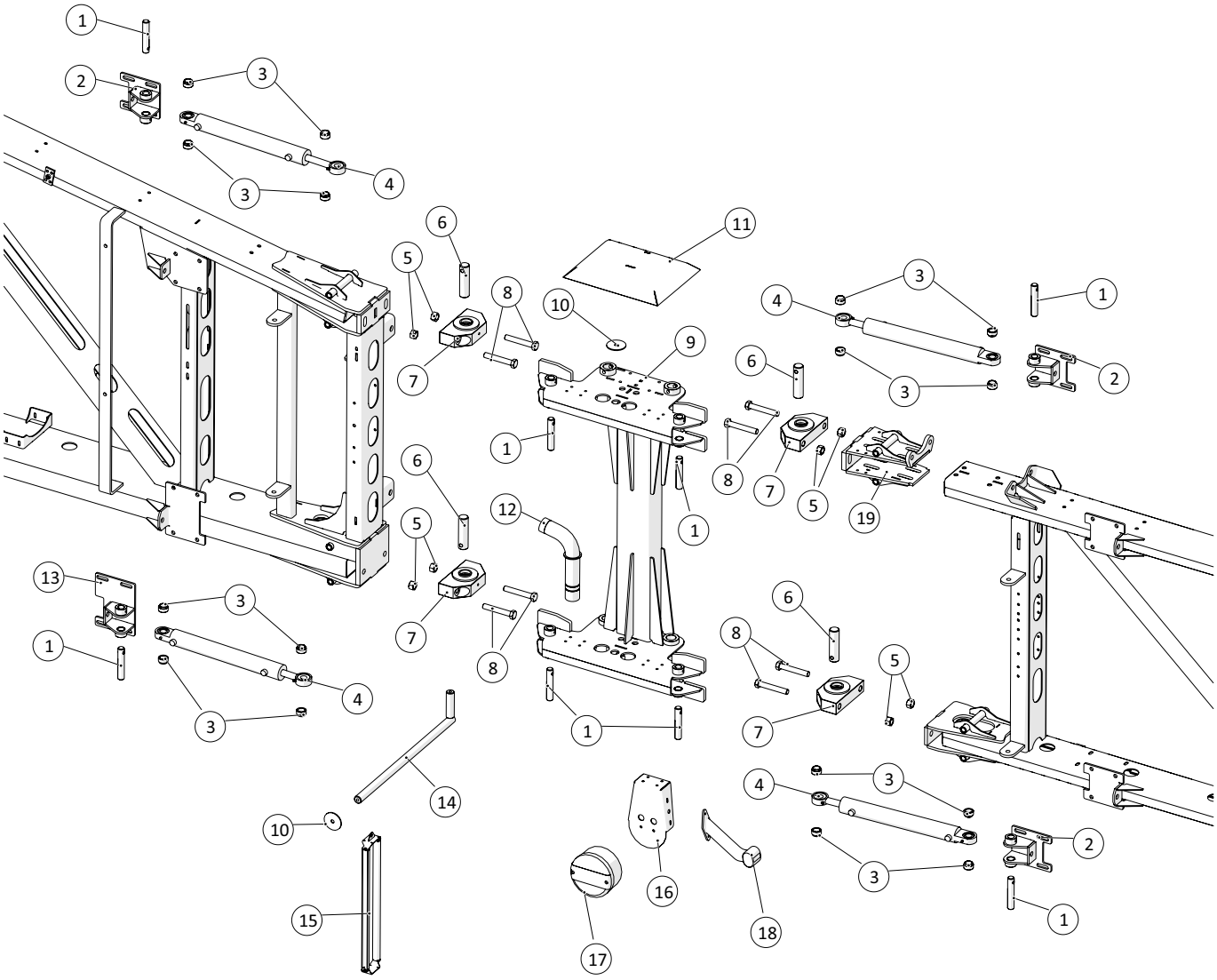

Vingeled - Inderst, højre				
Pos. nr.	**Vare nr.**	**Antal**	**Beskrivelse**	**Bemærkning**
1	**25054634**	**8**	**Tap for cylinder for drejeled**	
2	**25052756**	**3**	**Løs holdeplade for cyl**	
3	**25052759**	**16**	**Bøs 1 for cylindre**	
4	**2514850960**	**4**	**Hydraulik cylinder**	
5	**132602117**	**8**	**Låsemøtrik**	
6	**25054633**	**4**	**Tap for drejeled**	
7	**25054622**	**4**	**Leje for vinge**	
8	**132610101**	**8**	**Bolt**	
9	**25052730**	**1**	**Mellem vingeled**	
10	**25054736**	**2**	**Skive for slangeophæng**	
11	**25054982**	**1**	**Skærm over drejeled**	
12	**251476803195**	**1**	**Bøjning for høje profiler**	
13	**25052991**	**1**	**Løs holdeplade for cyl højre vinge**	
14	**25054646**	**1**	**Arm for slangeholder**	
15	**25054985**	**1**	**Holder for 9 slanger**	
16	**25052457**	**1**	**Holder for baglygte under vinge**	
17	**1229140075**	**1**	**Baglygte Diode stop/blink**	
18	**1229140077**	**1**	**Slingre lygte, højre**	
19	**25052740**	**1**	**Glider for mellemled**	

Dato: 01-2019	**Spredebom 36m**	1 2 A-Z
24	Årgang 2018 -	

Inderste mellemvinge, højre

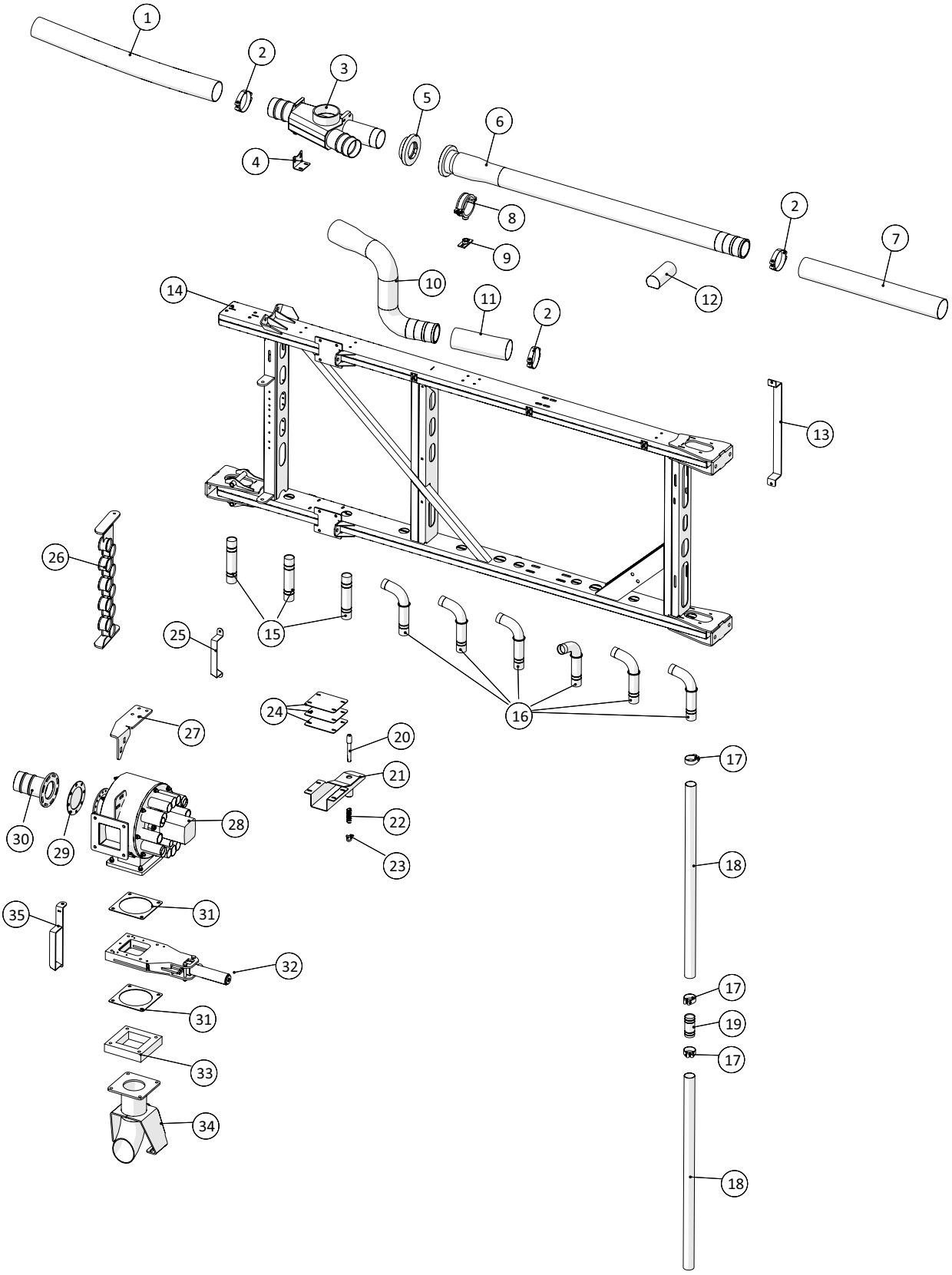

Inderste mellemvinge, højre				
Pos. nr.	**Vare nr.**	**Antal**	**Beskrivelse**	**Bemærkning**
1	16050210	pr. m.	ARMTEX trykslange, sort 3½"	
2	16200335	3	Spændebånd m/2 skruer 95 85-95mm	
3	25055616	1	Højre grenrør for yderste fordeler	
4	25055298	1	Monteringsbeslag for grenrør for yderste fordeler	
5	14180041	1	STORZ fastkobling m. indv. 3" gevind	
6	25055604	1	Gyllerør på yderste mellemvinge	
7	16050210	pr. m.	ARMTEX trykslange, sort 3½"	
8	10380498	1	Clamp for Ø92 -Ø104	
9	10380525	1	Bundflange til rørbærer 1/2"	
10	25055623	1	Rør til fordeler - højre vinge	
11	16010030	pr. m.	APOLLO sugeslange, grå/blå 3½"	
12	25055586	1	Klods for gyllerør, inderste mellemvinge	
13	25054953	1	Holder for slanger på inderste vinge	
14	25055213	1	Inderste mellem vingeled, højre	
15	251476801575	3	Rør for slangegennemføring	
16	251476803195	6	Bøjning for høje profiler	
17	16200710	3	Spændebånd m/1 bolt 48-51mm	
18	16011081	2	Slæbeslange PVC, grå Ø45mm	
19	25054627	1	Studs	
20	25054816	1	Tap for vingelås	
21	25054820	1	Låsekonsol for vinge	
22	251425445990	1	Fjeder	
23	181085106	1	D-Sjækel 6mm 1/4"	
24	25055006	3	Justeringsplade for 24 m vingeparkering	
25	25055364	1	Slangeholder for inderste højre mellemvinge	
26	25055338	1	Holder for slanger ved drejeled	
27	25055357	1	Beslag for 20 huls fordeler på venstre vinge	
28	25055004	1	HARSØ fordeler 10 huls Højre	
29	25055562	1	Flangepakning for lille Harsø fordeler	
30	25055012	1	Indløbsstuds for 10 huls fordeler	
31	20140715	2	MZ gummipakning 4"/5"/6"	
32	211812001100-05-AT	1	HARSØ Spadeventil 5"	
33	251476805671	1	Afstandsstykke for Harsø aftaphane	Bruges kun hvis der skiftes fra anden type spadeventil
34	25055594	1	Fordelerophæng for inderste mellemvinge	
35	25055267	1	Svejsetegning for slangeholder inderste højre mellemvinge	

Dato: 01-2019	**Spredebom 36m**	1 2 A-Z
26	Årgang 2018 -	

Vingeled - 24m klap, højre

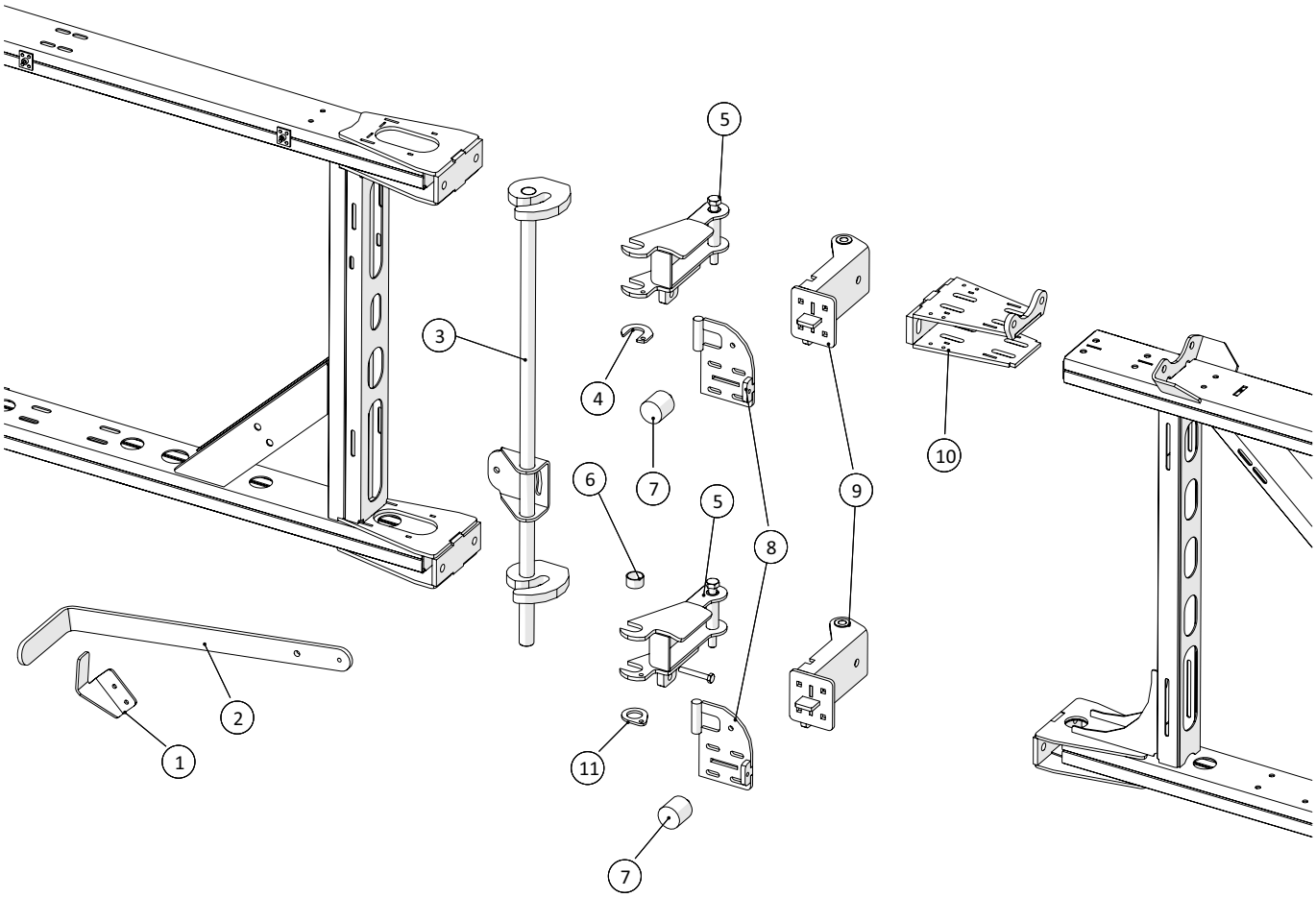

Vingeled - 24m klap, højre				
Pos. nr.	**Vare nr.**	**Antal**	**Beskrivelse**	**Bemærkning**
1	25054930	1	Krog for håndtag for 24m lås	
2	25054940	1	Arm for 24m lås	
3	25054931	1	Låsestang for 24m lås	
4	25054990	1	Låselap for 24m lås	
5	25053221	2	Stangholder for 24 m lås højre	
6	25054998	1	Bøsning for 24m vingelås	
7	25017414	2	Vibrationsdæmper	
8	25054938	2	Låselap for 24m lås højre vinge	
9	25053220	2	Holder for 24m lås yderste højre mellemvinge	
10	25054918	1	Glider for mellemled	
11	25054893	1	Låselap for 24m lås	

Dato: 01-2019	**Spredebom 36m**	1 2 A-Z
28	Årgang 2018 -	

Yderste mellemvinge, højre

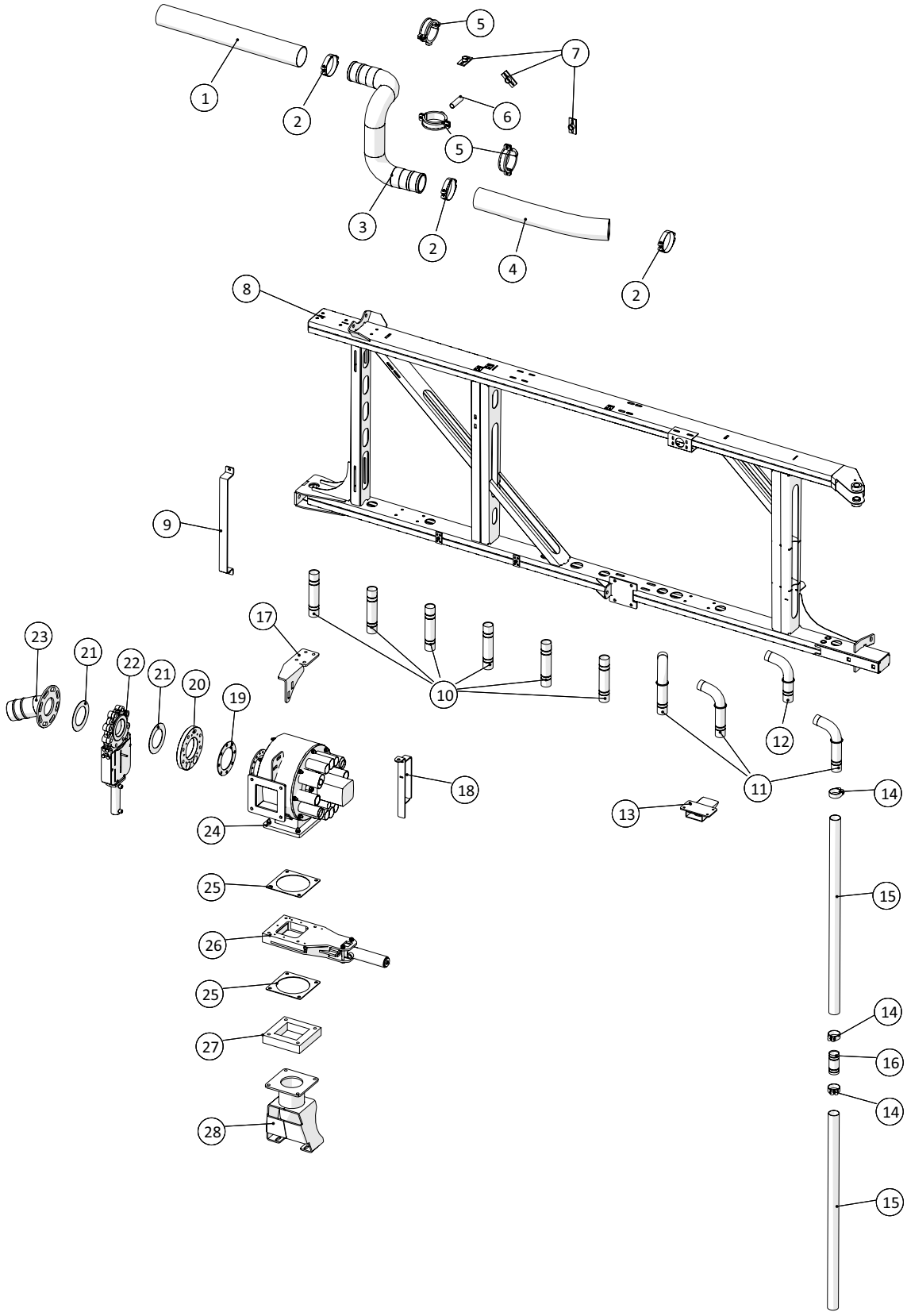

Yderste mellemvinge, højre				
Pos. nr.	**Vare nr.**	**Antal**	**Beskrivelse**	**Bemærkning**
1	16050210	pr. m.	ARMTEX trykslange, sort 3½"	
2	16200335	3	Spændebånd m/2 skruer 95 85-95mm	
3	25054852	1	Yderste gyllerør for højre vinge	
4	16050210	pr. m.	ARMTEX trykslange, sort 3½"	
5	10380498	3	Clamp for Ø92-Ø104	
6	13330400	1	Nippelrør galv. ½"x80mm	
7	10380525	3	Rørbærer - galvaniseret	
8	25055211	1	Yderste højre mellemled	
9	25054953	1	Holder for slanger på inderste vinge	
10	251476801575	6	Rør for slangegennemføring	
11	251476803195	3	Bøjning for høje profiler	
12	25055582	1	Gyllerør til gennemføring v/holdeplade	
13	25054810	1	Hvilekonsol for vinge	
14	16200710	3	Spændebånd m/1 bolt 48-51mm	
15	16011081	2	Slæbeslange PVC, grå Ø45mm	
16	25054627	1	Studs	
17	25055341	1	Beslag for 10 huls fordeler på yderste højre vinge	
18	25055274	1	Slangeholder på yderste højre mellemvinge	
19	25055562	1	Flangepakning for lille Harsø fordeler	
20	25055288	1	Adapterflange for Ø80 spadeventil på Harsø fordeler	
21	13250540	2	Flangepakning NW80	
22	109 086-ENS-F25	1	Spadeventil	
23	25055289	1	Indløbsrør for 8 og 10 huls fordeler	
24	25055004	1	HARSØ fordeler 10 huls Højre	
25	20140715	2	MZ gummipakning 4"/5"/6"	
26	211812001100-05-AT	1	HARSØ Spadeventil 5"	
27	251476805671	1	Afstandsstykke for Harsø aftaphane	
28	25055600	1	Fordelerophæng for yderste mellemvinge	

Dato: 01-2019	**Spredebom 36m**	1 2 A-Z
30	Årgang 2018 -	

Vingeled - 30m klap, højre

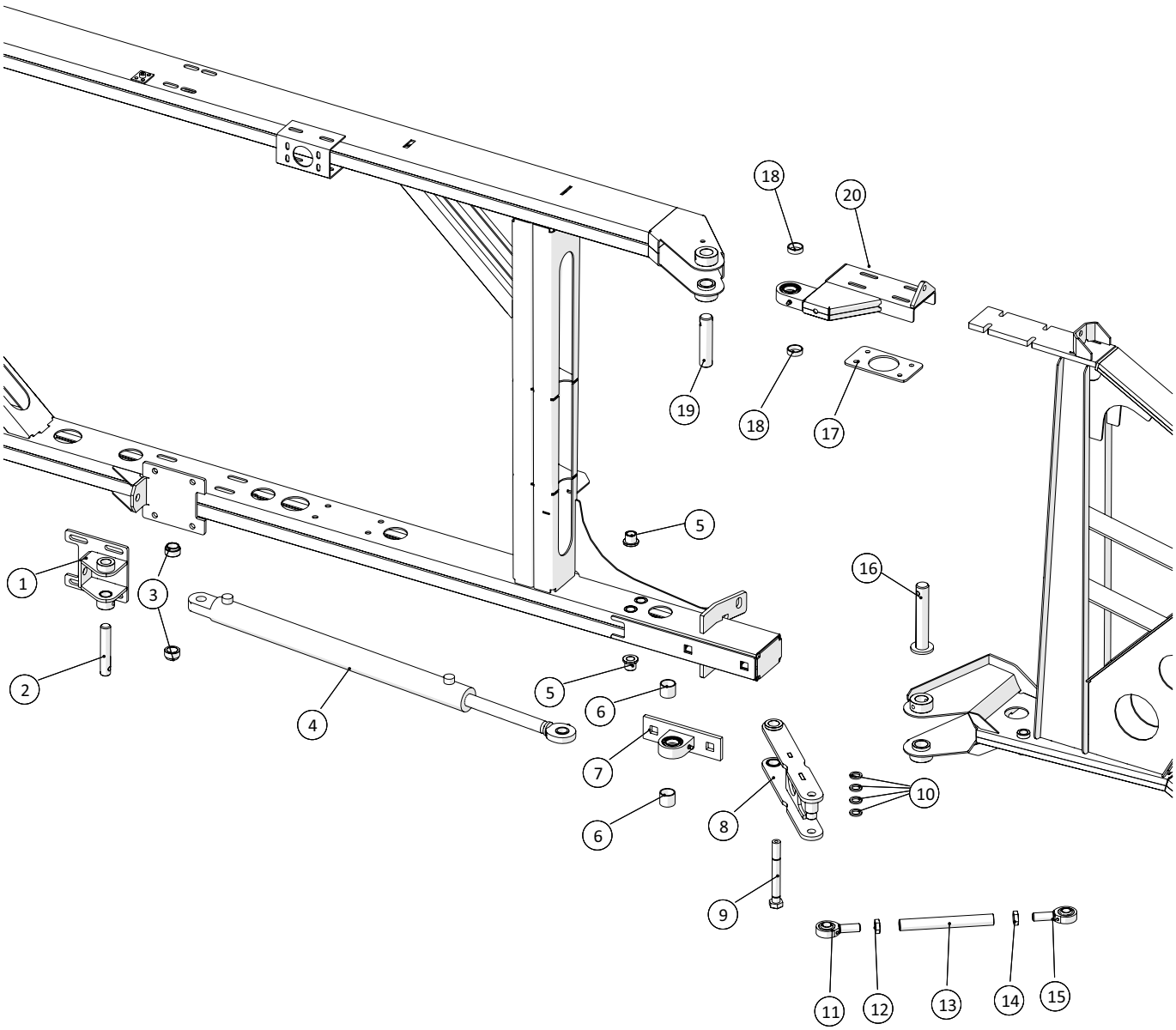

Vingeled - 30m klap, højre				
Pos. nr.	**Vare nr.**	**Antal**	**Beskrivelse**	**Bemærkning**
1	25052756	1	Holdeplade for cylinder	
2	25054634	1	Tap for cylinder	
3	25052759	2	Bøs 1 for cylindre	
4	2514853010-01	1	Cylinder for mellemvinge, venstre	
5	25052797	2	Bøs 2 for ydreled	
6	25054656	2	Justeringsbøsning for nederste leje	
7	25054558	1	Ledøje for yderste vinge	
8	25052800	1	Arm for ydreled	
9	25052801	1	Smørebolt for ydreled	
10	25052791	4	Mellemskive ydreled	
11	19313217	1	Ledhoved m/udv. højregev.	
12		1	M16 Møtrik	
13	25052792	1	Justerstang for ydreled	
14		1	M16 Kontramøtrik	
15	19313218	1	Ledhoved m/udv. venstregevind	
16	25055606	1	Cylindertap for yderste vinge	
17	25052807	1	Spændplade for øvre ydre vingeled	
18	25054655	2	Justeringsbøsning for øverste leje	
19	25054654	1	Øverste tap for yderste vinge	
20	25053010	1	Glider for højre ydreled	

Dato: 01-2019	**Spredebom 36m**	1 2 A-Z
32	Årgang 2018 -	

Yderste vinge, højre

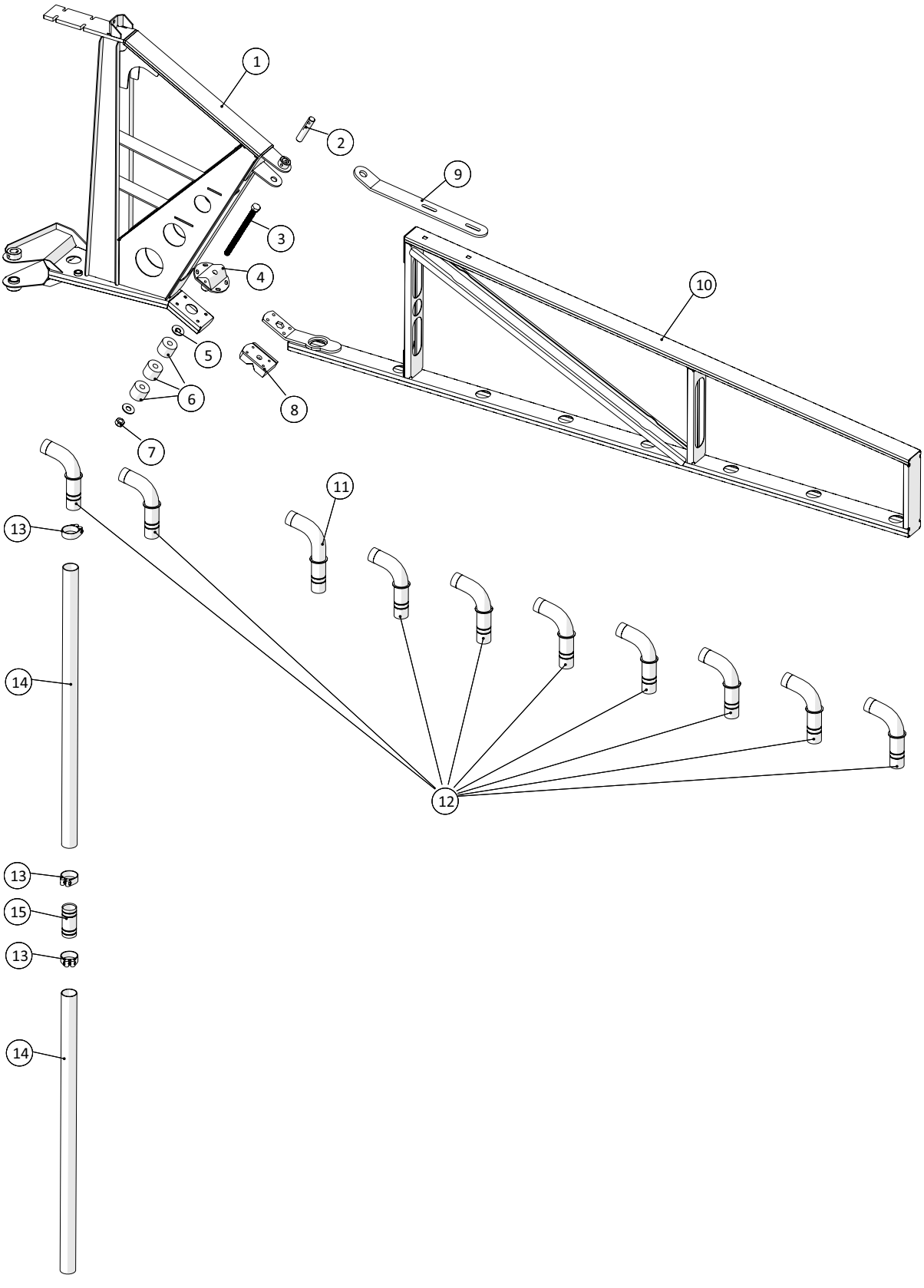

Agrometer a/s
Fælledvej 10 • DK-7200 Grindsted • Tel. +45 76 72 13 00 • Fax +45 76 72 13 98

Yderste vinge, højre				
Pos. nr.	**Vare nr.**	**Antal**	**Beskrivelse**	**Bemærkning**
1	25054560	1	Drejeled	
2	25054670	1	Tap for drejeled	
3	132616220-1	1	Sætbolt	
4	25054580	1	Låseplade	
5	1930929	2	Spændeskive	
6	25017415	3	Vibrationsdæmper	
7	132602016	1	Møtrik	
8	25055574	1	Slidklods for yderste vingeled	
9	25054906	1	Øverste hængsel for yderste vinge	
10	25055572	1	Yderled med aflastning	
11	251476803193	1	Forlænget bøjet gennemføringsrør	
12	251476802131	9	Vinkelslangeholder	
13	16200710	3	Spændebånd m/1 bolt 48-51mm	
14	16011081	2	Slæbeslange PVC, grå Ø45mm	
15	25054627	1	Studs	

Dato: 01-2019	**Spredebom 36m**	1 2 A-Z
34	Årgang 2018 -	

Inderste vinge, venstre

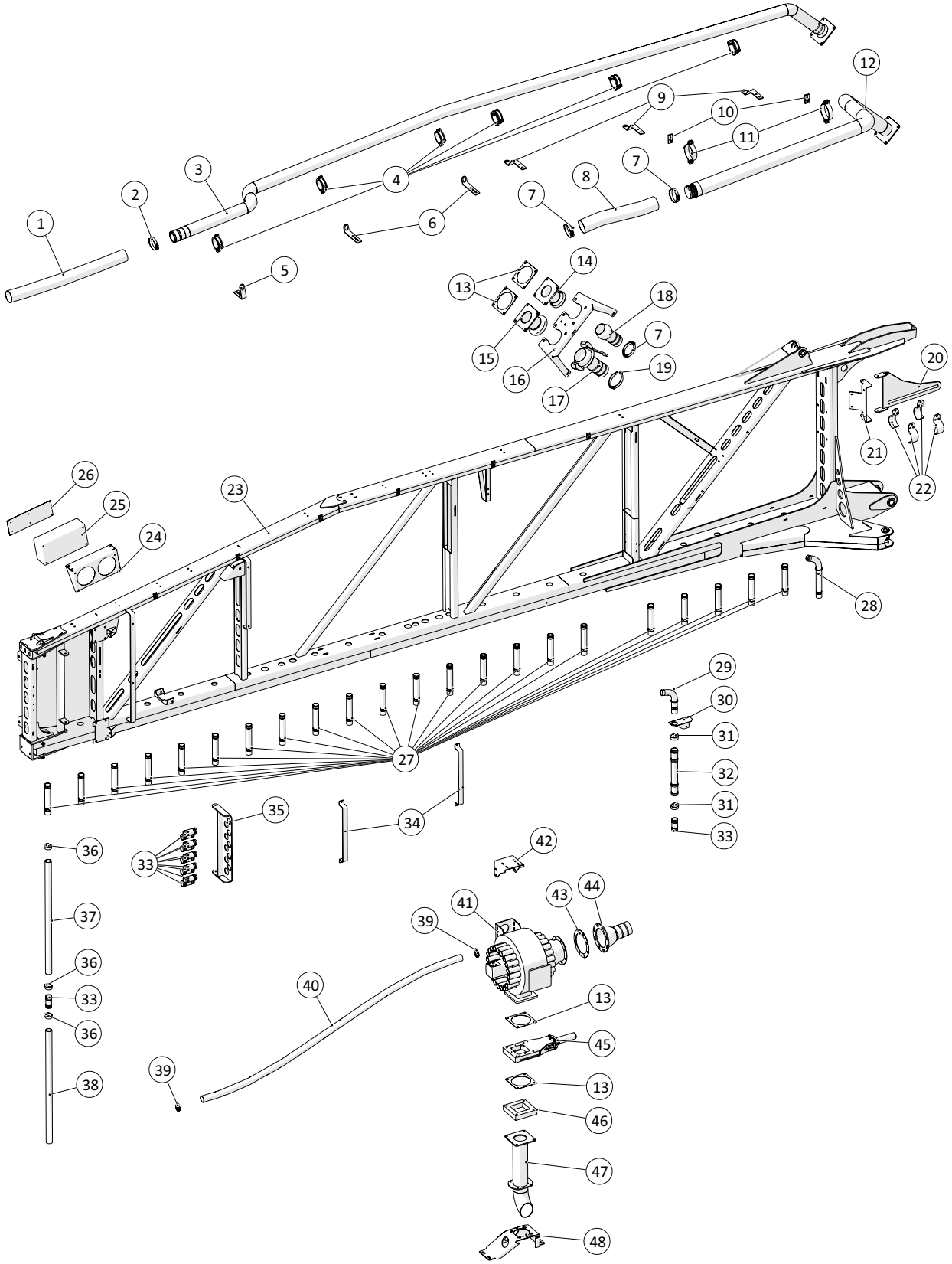

Agrometer a/s

Fælledvej 10 • DK-7200 Grindsted • Tel. +45 76 72 13 00 • Fax +45 76 72 13 98

Inderste vinge, venstre				
Pos. nr.	**Vare nr.**	**Antal**	**Beskrivelse**	**Bemærkning**
1	16050210	pr. m.	ARMTEX trykslange, sort 3½"	
2	16200335	1	Spændebånd m/2 skruer 95 85-95mm	
3	25055360	1	Ø90 gyllerør for inderste venstre vinge	
4	10380498	6	Clamp for Ø92 -Ø104	
5	25055310	1	Rørholder for gyllerør	
6	25055309	2	Rørholder for gyllerør	
7	16200345	3	Spændebånd m/2 skruer 105 95-105mm	
8	16050215	pr. m.	ARMTEX trykslange, sort 4"	
9	25055307	3	Holder for gyllerør	
10	10380525	2	Rørbærer - galvaniseret	
11	10380501	2	Rørholder	
12	25055359	1	4" gyllerør for inderste venstre vinge	
13	20140715	4	MZ gummipakning 4"/5"/6"	
14	25054847	1	Studs for gylleslange	
15	14050815-01	1	BAUER HK Hun m/MZ flange 108mm	
16	25054806	1	Ophæng for gyllekoblinger for vinge	
17	14050386	1	BAUER HK kobling han / slangestuds 108x102	
18	14050371-01	1	Slangenippel med kugle	
19	16200355	1	Spændebånd m/2 skruer 120 110-120mm	
20	25054861	1	Ophæng for gylleslanger på vinge	
21	25054862	1	Monteringsbeslag for ophæng for gylleslanger	
22	25054868	4	Slangebeslag	
23	25055410	1	Indre vingeled, venstre	
24	251476802957	1	Elskabsholder	
25		1	Sikringsboks	
26	25055569	1	Plade for el-boks	
27	25052980	22	Rør for slangegennemføring 36m vinge indre led	
28	25055170	1	Gyllerør for inderste vinge	
29	25055582	1	Gyllerør til gennemføring v/holdeplade	
30	25055581	1	Holdplade for slange inderled, venstre	
31	16200712	2	Spændebånd m/1 bolt 52-55mm	
32	25130262	1	Slagesamler, lang - Ø45	
33	25054627	12	Studs	
34	25054953	2	Holder for slanger på inderste vinge	
35	25054625	1	Holder for slanger ved drejeled	
36	16200710	3	Spændebånd m/1 bolt 48-51mm	
37	16011081-1	1	Slæbeslange PVC, grå Ø45mm, stiv	
38	16011081	1	Slæbeslange PVC, grå Ø45mm	
39	16200672	2	AGA spændebånd 38-50mm	

Dato: 01-2019	**Spredebom 36m**	1 2 A-Z
36-1	Årgang 2018 -	

Inderste vinge, venstre

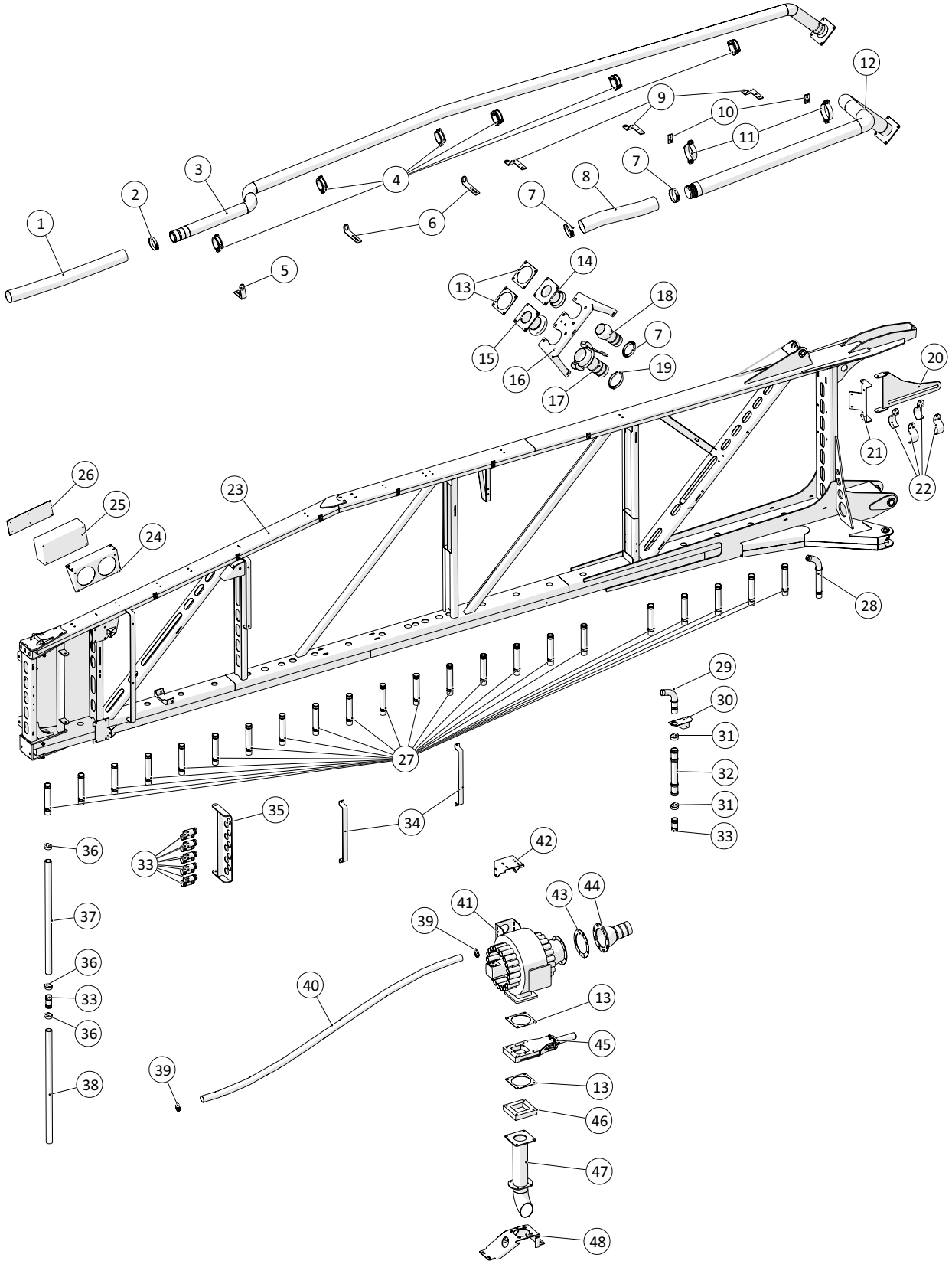

Agrometer a/s

Fælledvej 10 • DK-7200 Grindsted • Tel. +45 76 72 13 00 • Fax +45 76 72 13 98

Inderste vinge, venstre				
Pos. nr.	**Vare nr.**	**Antal**	**Beskrivelse**	**Bemærkning**
40	16011081	1	Slæbeslange PVC, grå Ø45mm	
41	25054995	1	HARSØ fordeler 36 huls venstre	
42	25055313	1	Topbeslag for montering af 36 huls fordeler begge sider	
43	25055563	1	Flangepakning for stor Harsø fordeler	
44	25054968	1	Indløbsstuds for 36 huls fordeler	
45	211812001100-05-AT	1	HARSØ Spadeventil 5"	Bruges kun hvis der skiftes fra anden type spadeventil
46	251476805671	1	Afstandsstykke for Harsø aftaphane	
47	25055590	1	Opstanderrør for 36 huls fordeler med Harsø skylleventil	
48	25055362	1	Konsol for studs for gyllefordeler	

Dato: 01-2019	**Spredebom 36m**	1 2 A-Z
38	Årgang 2018 -	

Vingeled - Inderst, venstre

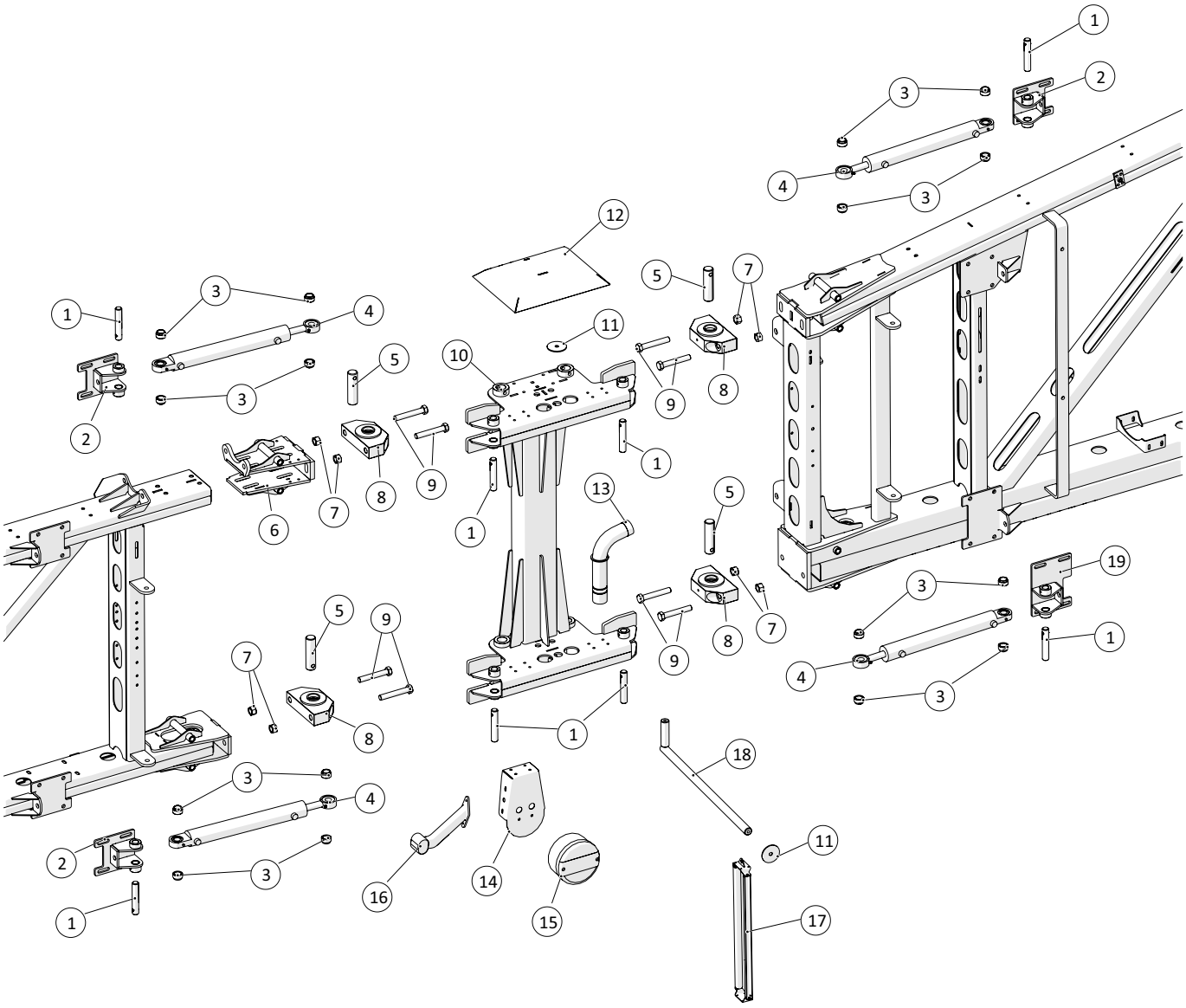

Vingeled - Inderst, venstre				
Pos. nr.	**Vare nr.**	**Antal**	**Beskrivelse**	**Bemærkning**
1	25054634	8	Tap for cylinder	
2	25052756	3	Løs holdeplade for cylinder	
3	25052759	16	Bøsning 1 for cylindre	
4	2514850960	4	Hydraulik cylinder	
5	25054633	4	Tap for drejeled	
6	25052740	1	Glider for mellemled	
7	132602117	8	Låsemøtrik	
8	25054622	4	Leje for vinge	
9	132610101	8	Bolt	
10	25052730	1	Mellem vingeled	
11	25054736	2	Skive for slangeophæng	
12	25054982	1	Skærm over drejeled	
13	251476803195	1	Bøjning for høje profiler	
14	25052457	1	Holder for baglygte under vinge	
15	1229140075	1	Baglygte Diode stop/blink	
16	1229140076	1	Slingre lygte, venstre	
17	25054985	1	Holder for 9 slanger	
18	25054646	1	Arm for slangeholder	
19	25052981	1	Løs holdeplade for cylinder V	

Dato: 01-2019	**Spredebom 36m**	1 2 A-Z
40	Årgang 2018 -	

Inderste mellemvinge, venstre

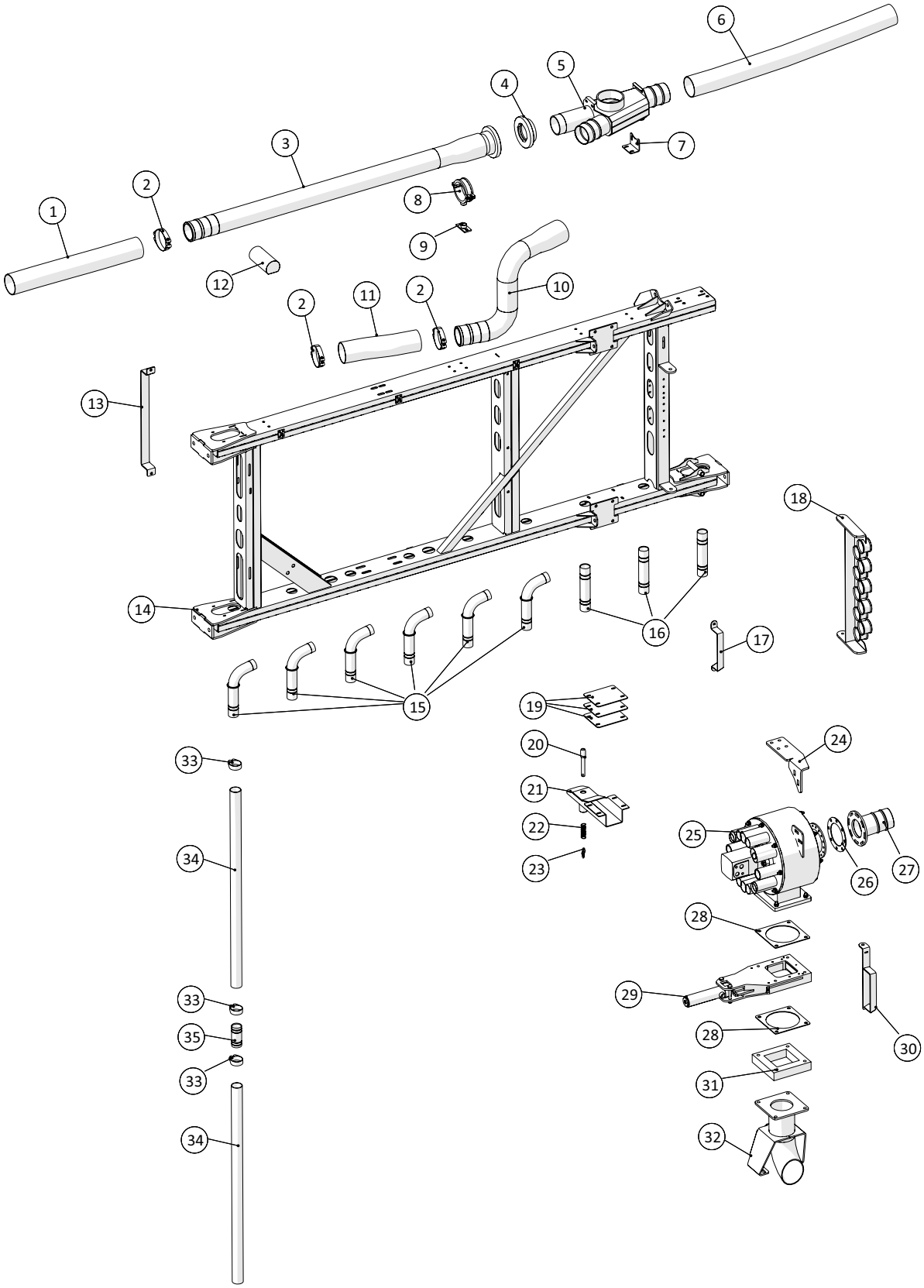

Agrometer a/s
Fælledvej 10 • DK-7200 Grindsted • Tel. +45 76 72 13 00 • Fax +45 76 72 13 98

Inderste mellemvinge, venstre				
Pos. nr.	**Vare nr.**	**Antal**	**Beskrivelse**	**Bemærkning**
1	16050210	pr. m.	ARMTEX trykslange, sort 3½"	
2	16200335	3	Spændebånd m/2 skruer 95 85-95mm	
3	25055604	1	Gyllerør på yderste mellemvinge	
4	14180041	1	STORZ fastkobling m. indv. 3" gevind	
5	25055619	1	Venstre grenrør for yderste fordeler	
6	16050210	pr. m.	ARMTEX trykslange, sort 3½"	
7	25055298	1	Monteringsbeslag for grenrør for yderste fordeler	
8	10380498	1	Clamp for Ø92 -Ø104	
9	10380525	1	Bundflange til rørbærer 1/2"	
10	25055626	1	Rør til fordeler - venstre vinge	
11	16200335	1	Spændebånd m/2 skruer 95 85-95mm	
12	25055586	1	Klods for gyllerør, inderste mellemvinge	
13	25054953	1	Holder for slanger på inderste vinge	
14	25055413	1	Inderste mellem vingeled, venstre	
15	251476803195	6	Bøjning for høje profiler	
16	251476801575	3	Rør for slangegennemføring	
17	25055365	1	Slangeholder for inderste venstre mellemvinge	
18	25055338	1	Holder for slanger ved drejeled	
19	25055006	3	Justeringsplade for 24 m vingeparkering	
20	25054816	1	Tap for vingelås	
21	25054820	1	Låsekonsol for vinge	
22	251425445990	1	Fjeder	
23	181085106	1	D-Sjækel 6mm 1/4"	
24	25055358	1	Monteringsbeslag for mellemste højre fordeler	
25	25055005	1	HARSØ fordeler 10 huls Venstre	
26	25055562	1	Flangepakning for lille Harsø fordeler	
27	25055012	1	Indløbsstuds for 10 huls fordeler	
28	20140715	2	MZ gummipakning 4"/5"/6"	
29	211812001100-05-AT	1	HARSØ Spadeventil 5"	
30	25055366	1	Slangeholder venstre inderste mellemvinge	
31	251476805671	1	Afstandsstykke for Harsø aftaphane	Bruges kun hvis der skiftes fra anden type spadeventil
32	25055594	1	Fordelerophæng for inderste mellemvinge	
33	16200710	3	Spændebånd m/1 bolt 48-51mm	
34	16011081	9x1m	Slæbeslange PVC, grå Ø45mm	
35	25054627	1	Studs	

Dato: 01-2019	**Spredebom 36m**	1 2 A-Z
42	Årgang 2018 -	

Vingeled - 24m klap, venstre

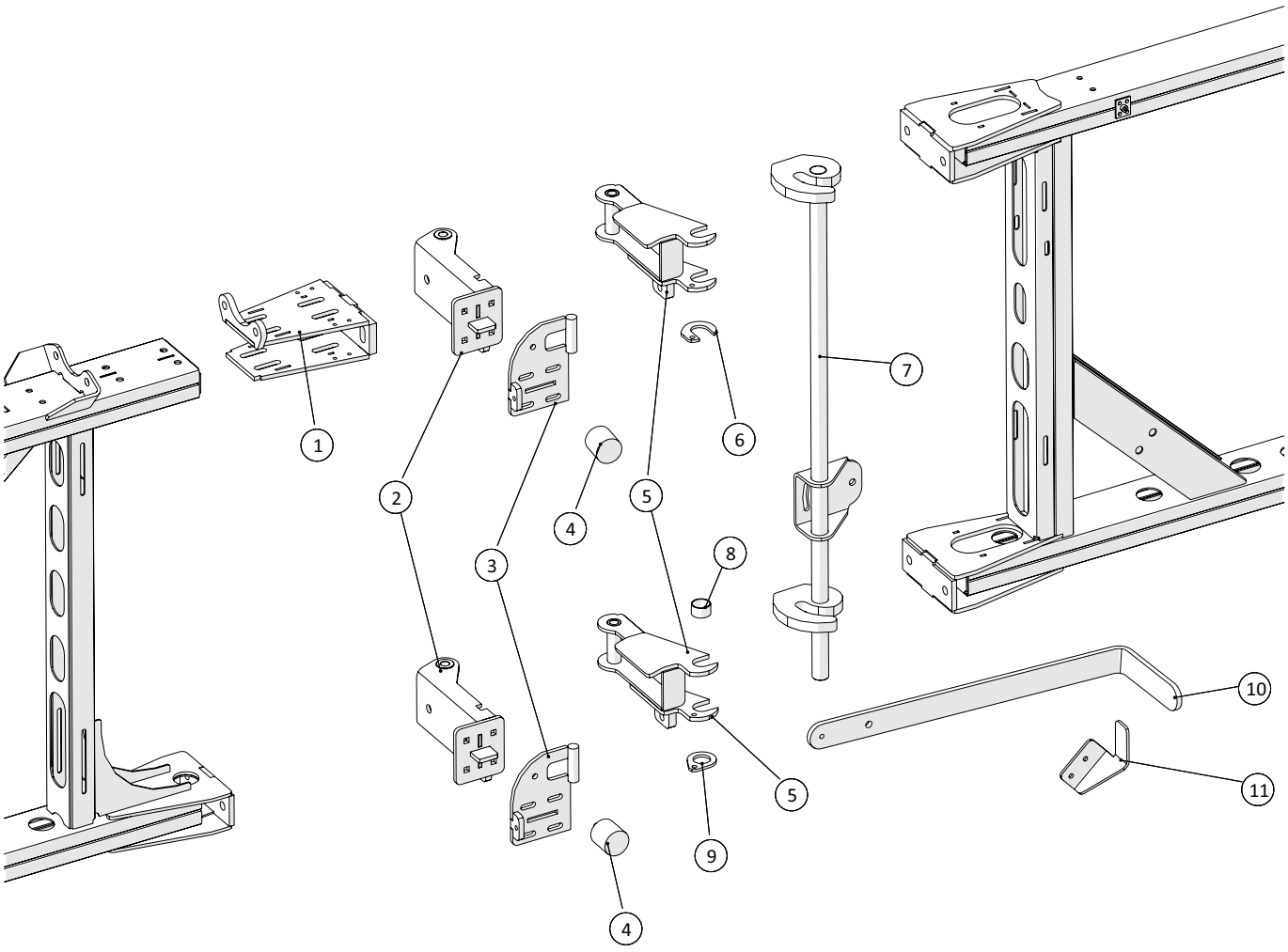

Vingeled - 24m klap, venstre				
Pos. nr.	**Vare nr.**	**Antal**	**Beskrivelse**	**Bemærkning**
1	25054918	1	Glider for mellemled	
2	25054972	2	Holder for 24 m lås yderste venstre mellemvinge	
3	25054942	2	Justerplade for 24 m lås venstre vinge	
4	25017414	2	Vibrationsdæmper	
5	25054971	2	Stangholder for 24 m lås venstre	
6	25054990	1	Låselap for 24 m lås	
7	25054945	1	Låsestang for 24 m lås for venstre vinge	
8	25054998	1	Bøsning for 24m vingelås	
9	25054893	1	Låselap for 24 m lås	
10	25054940	1	Arm for 24 m lås	
11	25054944	1	Holder for arm for 24 m lås venstre vinge	

Dato: 01-2019	**Spredebom 36m**	1 2 A-Z
44	Årgang 2018 -	

Yderste mellemvinge, venstre

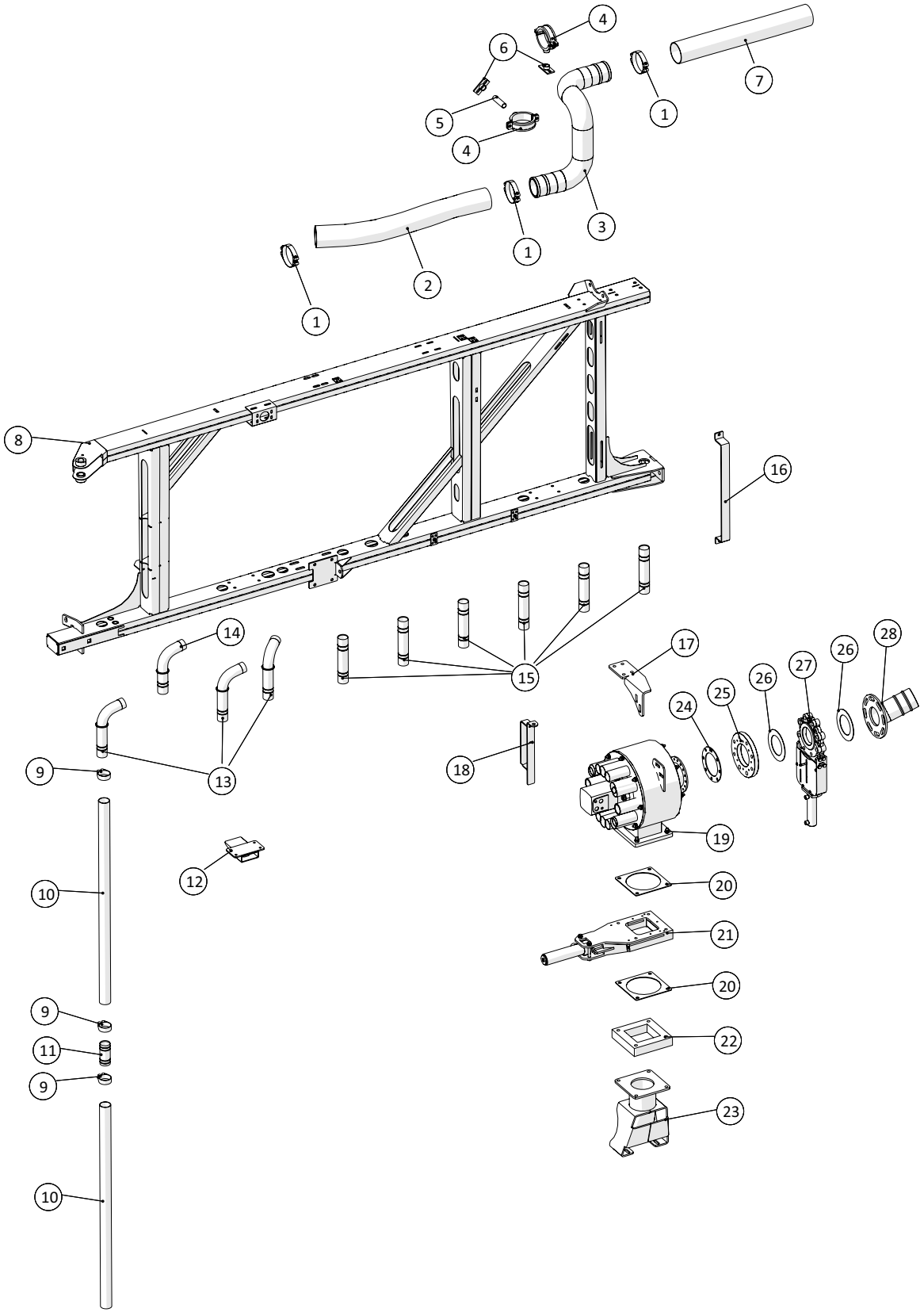

Yderste mellemvinge, venstre				
Pos. nr.	**Vare nr.**	**Antal**	**Beskrivelse**	**Bemærkning**
1	16200335	3	Spændebånd m/2 skruer 95 85-95mm	
2	16050210	pr. m.	ARMTEX trykslange, sort 3½"	
3	25054853	1	Yderste gyllerør for venstre vinge	
4	10380498	2	Clamp for Ø92-Ø104	
5	13330400	1	Nippelrør galv. ½"x80mm	
6	10380525	2	Bundflange til rørbærer galv. ½"	
7	16050210	pr. m.	ARMTEX trykslange, sort 3½"	
8	25055411	1	Yderste venstre mellemled	
9	16200710	3	Spændebånd m/1 bolt 48-51mm	
10	16011081	2	Slæbeslange PVC, grå Ø45mm	
11	25054627	1	Studs	
12	25054810	1	Hvilekonsol for vinge	
13	251476803195	3	Bøjning for høje profiler	
14	25055582	1	Gyllerør til gennemføring v/holdeplade	
15	251476801575	6	Rør for slangegennemføring	
16	25054953	1	Holder for slanger på inderste vinge	
17	25055355	1	Beslag for 10 huls fordeler på yderste venstre vinge	
18	25055369	1	Slangeholder på yderste venstre mellemvinge	
19	25055005	1	HARSØ fordeler 10 huls Venstre	
20	20140715	2	MZ gummipakning 4"/5"/6"	
21	211812001100-05-AT	1	HARSØ Spadeventil 5"	
22	251476805671	1	Afstandsstykke for Harsø aftaphane	
23	25055600	1	Fordelerophæng for yderste mellemvinge	
24	25055562	1	Flangepakning for lille Harsø fordeler	
25	25055288	1	Adapterflange for Ø80 spadeventil på Harsø fordeler	
26	13250540	2	Flangepakning NW80	
27	109 086-ENS-F25	1	Spadeventil	
28	25055289	1	Indløbsrør for 8 og 10 huls fordeler	

Dato: 01-2019	**Spredebom 36m**	1 2 A-Z
46	Årgang 2018 -	

Vingeled - 30m klap, venstre

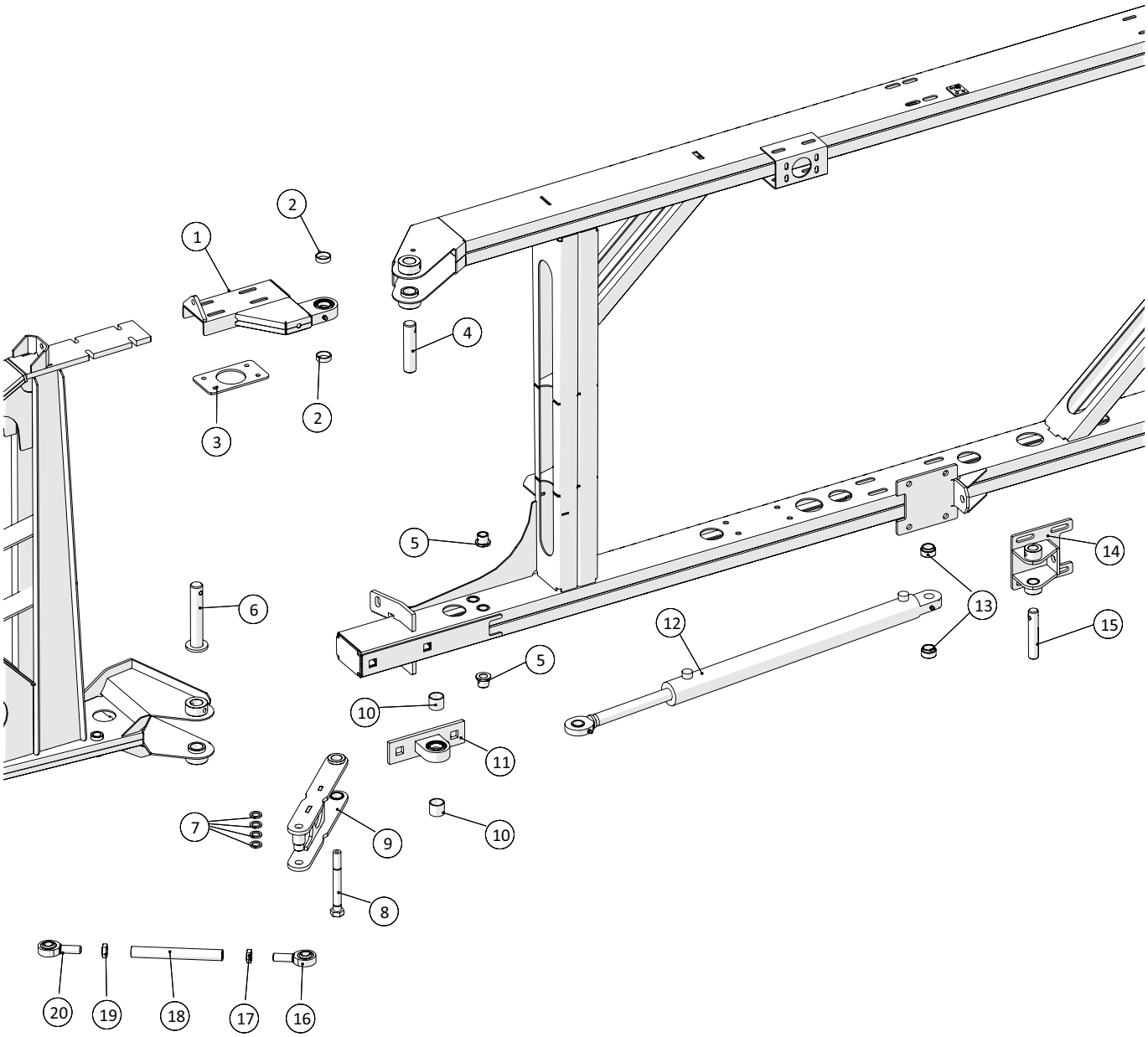

Vingeled - 30m klap, venstre				
Pos. nr.	**Vare nr.**	**Antal**	**Beskrivelse**	**Bemærkning**
1	25052786	1	Glider for venstre ydreled	
2	25054655	2	Justeringsbøsning for øverste leje	
3	25052807	1	Spændplade for øvre ydre vingeled	
4	25054654	1	Øverste tap for yderste vinge	
5	25052797	2	Bøs 2 for ydreled	
6	25055606	1	Cylindertap for yderste vinge	
7	25052791	4	Mellemskive ydreled	
8	25052801	1	Smørebolt for ydreled	
9	25052800	1	Arm for ydreled	
10	25054656	2	Justeringsbøsning for nederste leje	
11	25054558	1	Ledøje for yderste vinge	
12	2514853010-01	1	Cylinder for mellemvinge, venstre	
13	25052759	2	Bøs 1 for cylindre	
14	25052756	1	Holdeplade for cylinder	
15	25054634	1	Tap for cylinder	
16	19313217	1	Ledhoved	
17		1	M16 Møtrik	
18	25052792	1	Justerstang for ydreled	
19		1	M16 Møtrik	
20	19313218	1	Ledhoved	

Dato: 01-2019	**Spredebom 36m**	1 2 A-Z
48	Årgang 2018 -	

Yderste vinge, venstre

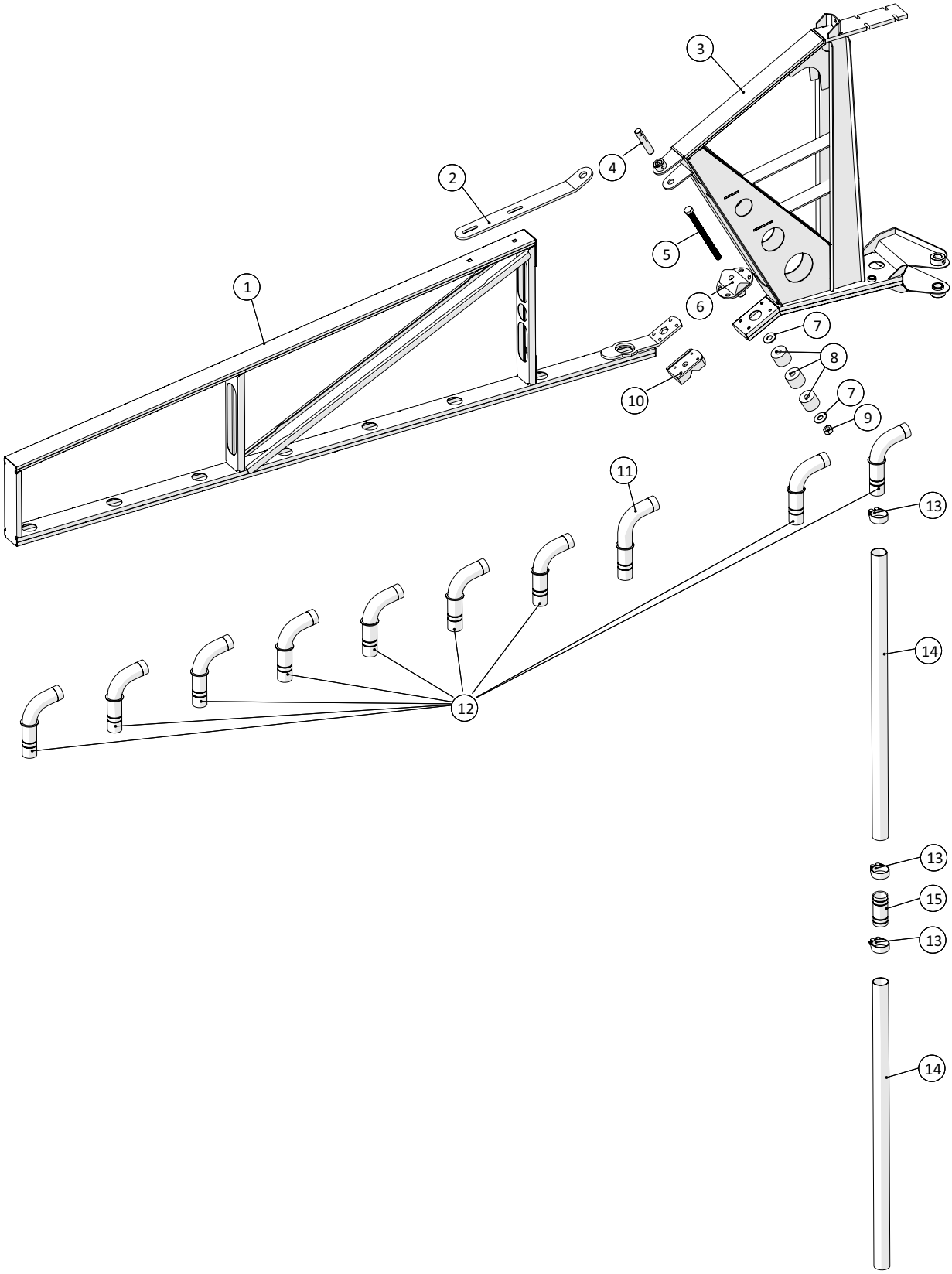

Agrometer a/s
Fælledvej 10 • DK-7200 Grindsted • Tel. +45 76 72 13 00 • Fax +45 76 72 13 98

Yderste vinge, venstre				
Pos. nr.	**Vare nr.**	**Antal**	**Beskrivelse**	**Bemærkning**
1	25055572	1	Yderled med aflastning	
2	25054906	1	Øverste hængsel for yderste vinge	
3	25054760	1	Drejeled venstre	
4	25054670	1	Tap for drejeled	
5	132616220-1	1	Sætbolt	
6	25054580	1	Låseplade	
7	1930929	2	Spændeskive	
8	25017415	3	Vibrationsdæmper	
9	132602016	1	Møtrik	
10	25055574	1	Slidklods for yderste vingeled	
11	251476803193	1	Forlænget bøjet gennemføringsrør	
12	251476802131	9	Vinkelslangeholder	
13	16200710	3	Spændebånd m/1 bolt 48-51mm	
14	16011081	2	Slæbeslange PVC, grå Ø45mm	
15	25054627	1	Studs	

Dato: 01-2019	**Spredebom 36m**	1 2 A-Z
50	Årgang 2018 -	

Hydraulik - Inderste vinge, højre

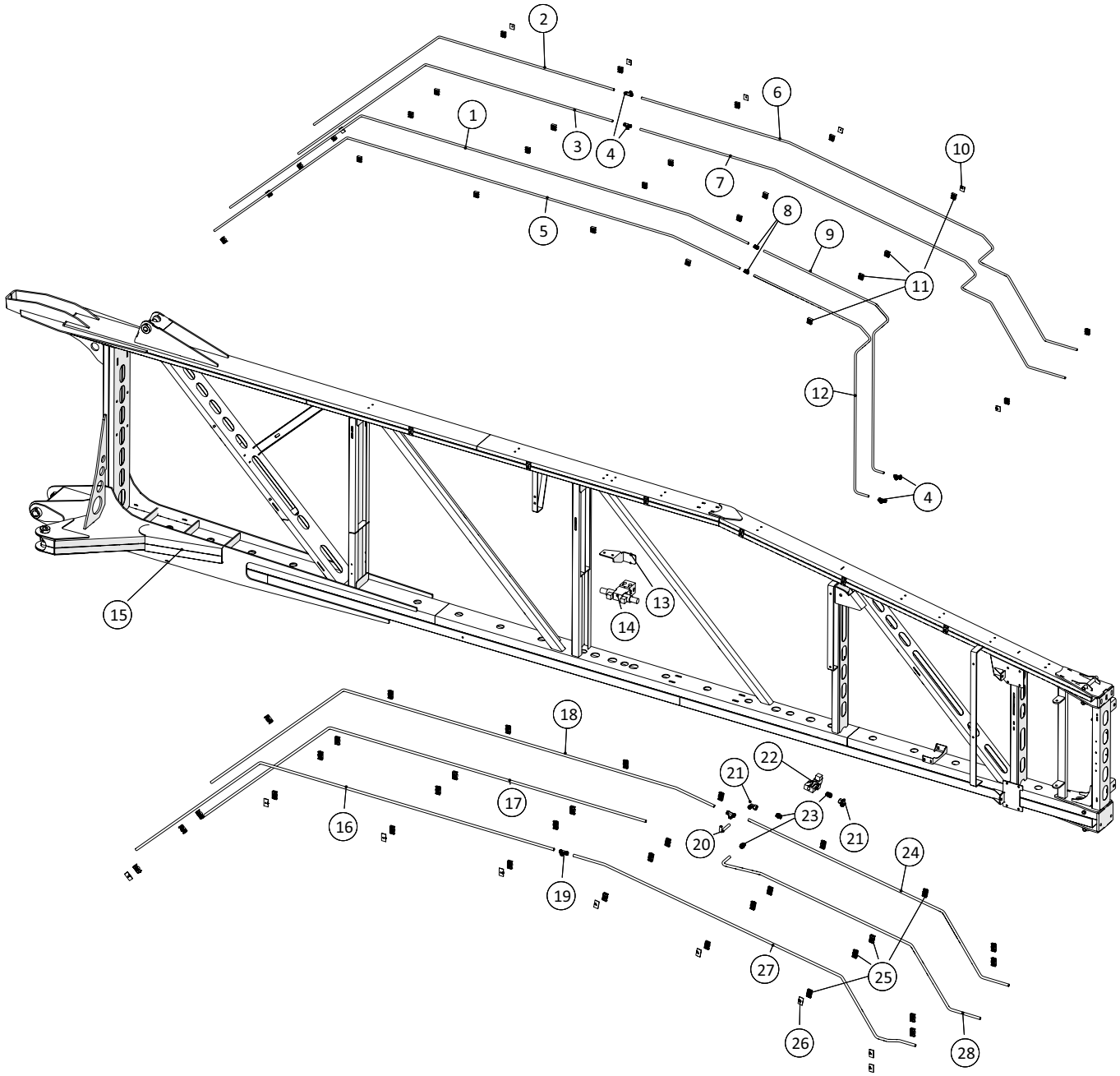

Hydraulik - Inderste vinge, højre				
Pos. nr.	**Vare nr.**	**Antal**	**Beskrivelse**	**Bemærkning**
1	25055015	1	Øverste hydr.rør for skifteventil 1	
2	25055527	1	Øverste rør fra T på indervinge	
3	25055529	1	Nederste rør til T på indervinge	
4	503373411	4	Tee L12	
5	25055018	1	Nederste hydr.rør for skifteventil 1	
6	25055528	1	Øverste rør fra T på højre indervinge forside	
7	25055530	1	Nederste rør fra T på højre indervinge forside	
8	503373365	2	Samler lige L12	
9	25055016	1	Øverste hydr.rør for skifteventil 2 højre	
10	51000112-03	7	STAUFF Topplade, dobbelt	
11	51000112-01	26	STAUFF Rørholder alene, dobbelt	
12	25055019	1	Nederste hydr.rør for skifteventil 2 højre	
13	25055512	1	Holder for enkelt Cetopventil	
14		1	Enkelt Cetopventil	
15	25055210	1	Højre indre vingeled 36m	
16	25055525	1	Yderste nederste rør til T på indervinge	
17	25055523	1	Inderste nederste rør til slange på indervinge	
18	25055026	1	Rør fra maskine til Tee ved fordeler på inderste vinge	
19	503373412	2	Tee L15	
20	25055027	1	Fra Tee til skifteventil på inderste vinge	
21	503374558	2	Stilbar vinkel L15	
22		1	Skifteventil	
23	503373066	3	Indskruning L15x3/8"	
24	25055028	1	Fra T ved skifteventil til næste vinge	
25	51000115-01	32	STAUFF Rørholder alene, dobbelt 15mm	
26	51000115-03	9	STAUFF Topplade, dobbelt 15mm	
27	25055526	1	Yderste nederste rør fra T på højre ydervinge	
28	25055524	1	Inderste nederste rør fra ventil	

Hydraulik ventiler, højre

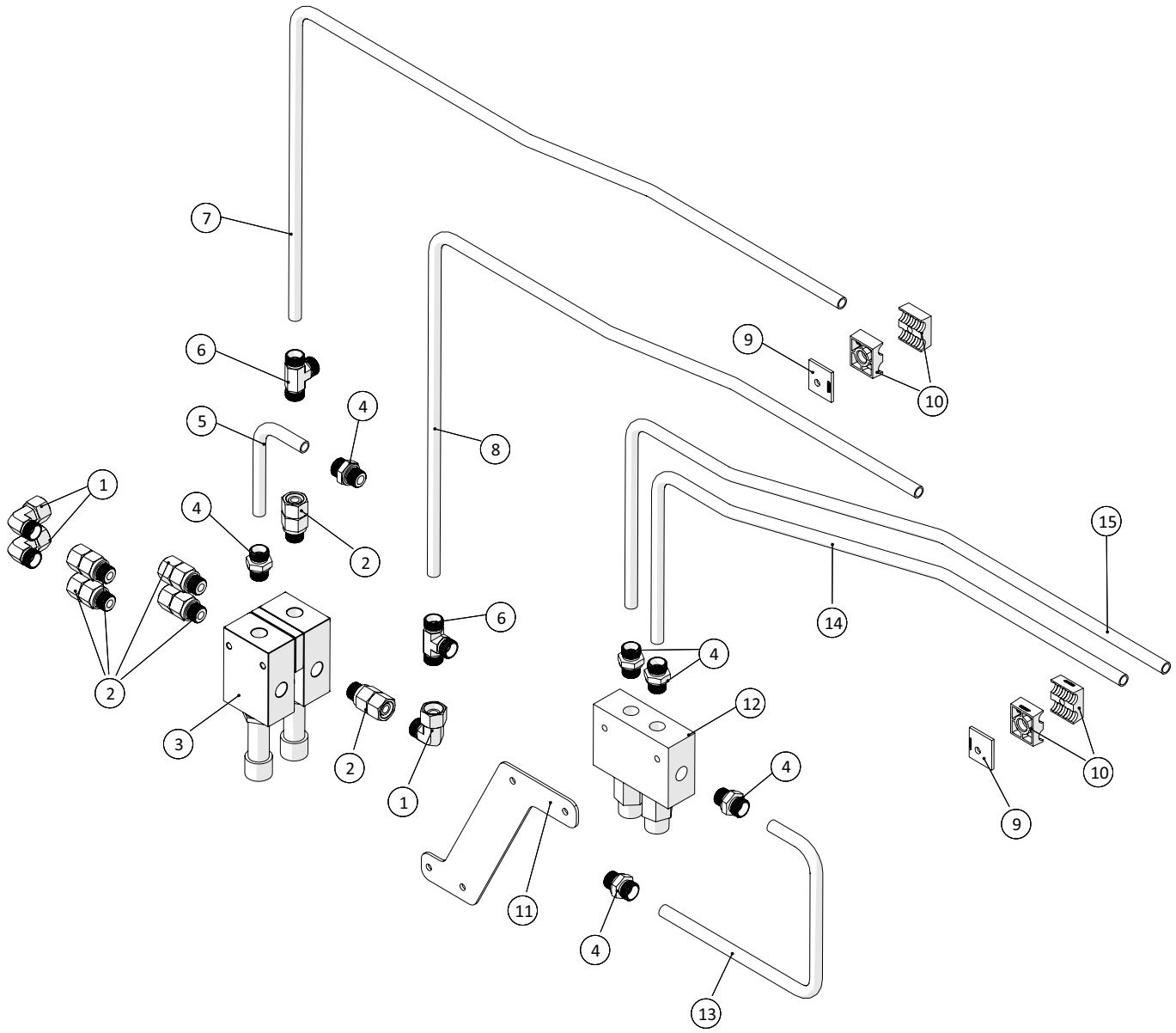

Fælledvej 10 • DK-7200 Grindsted • Tel. +45 76 72 13 00 • Fax +45 76 72 13 98

Hydraulik ventiler, højre				
Pos. nr.	**Vare nr.**	**Antal**	**Beskrivelse**	**Bemærkning**
1	503372992	3	Stilbar vinkel L12	
2	5033063665	6	Indskruning m/omløber L12x3/8"	
3		1	Spæreventil	
4	503373064	6	Indskruning L12x3/8"	
5	25052940	1	Rør 7 for cylindre indre vingedel	
6	503373411	2	Tee L12	
7	25055029	1	Rør fra inderste spærreventil til næste vinge	
8	25055030	1	Rør fra spærreventil til næste vinge	
9	51000112-03	2	STAUFF Topplade, dobbelt 15mm	
10	51000112-01	4	STAUFF Rørholder alene, dobbelt 15mm	
11	25052942	1	Holdeplade for overcenterventil	
12	503372992	1	Stilbar vinkel L12	
13	25052941	1	Rør 8 for cylindre indre vingedel	
14	25053018	1	Rør 4 for cylindre højre indre vingedel	
15	25053017	1	Rør 3 for cylindre højre indre vingedel	

Hydraulik - Inderste mellemvinge, højre

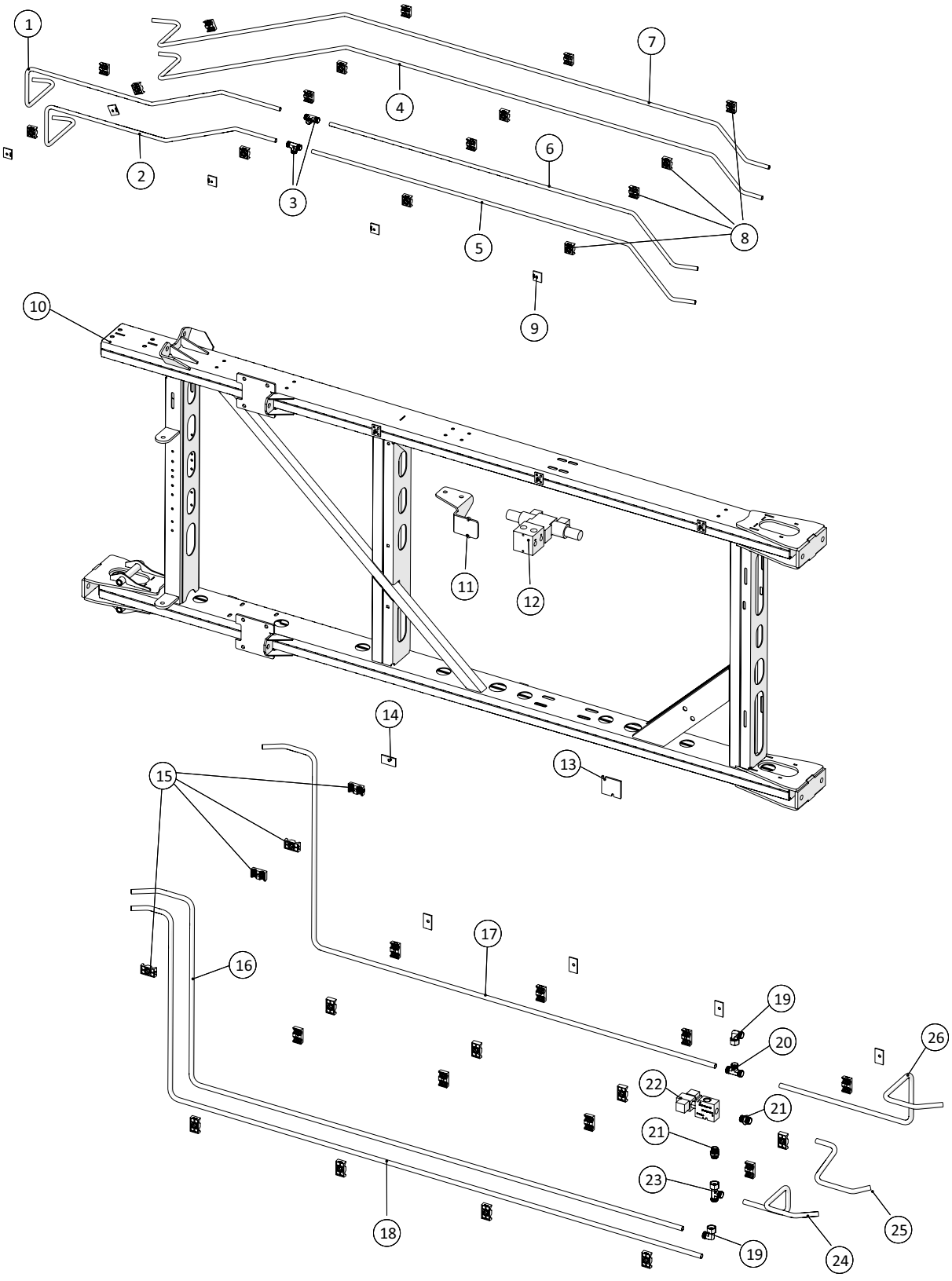

Fælledvej 10 • DK-7200 Grindsted • Tel. +45 76 72 13 00 • Fax +45 76 72 13 98

Hydraulik - Inderste mellemvinge, højre				
Pos. nr.	**Vare nr.**	**Antal**	**Beskrivelse**	**Bemærkning**
1	25055537	16	Øverste rør til T på bagside inderste højre mellemvinge	
2	25055539	1	Nederste rør til T på bagside inderste højre mellemvinge	
3	503373411	5	Tee L12	
4	25053097	1	Inderst, nederst hydraulikrør på højre mellemvinge	
5	25055540	1	Nederste rør fra T på bagside inderste højre mellemvinge	
6	25055538	1	Øverste rør fra T på bagside af inderste højre mellemvinge	
7	25053096	2	Inderst, øverst hydraulikrør for højre mellemvinge	
8	51000112-01	1	STAUFF Rørholder alene, dobbelt 12mm	
9	51000112-03	1	STAUFF Topplade, dobbelt 12mm	
10	25055213	1	Inderste mellem vingeled, højre	
11	25055511	1	Holder for enkelt Cetopventil	
12		1	Enkelt Cetopventil	
13	25055622	1	Afstands klods for ventil	
14	51000115-03	5	STAUFF Topplade, dobbelt 15mm	
15	51000115-01	20	STAUFF Rørholder alene, dobbelt 15mm	
16	25055041	1	Rør fra inderste vinge til skifteventil på højre inderste mellemvinge	
17	25055035	1	Øverst y. fra indervinge til T på ind. højre mellemvinge	
18	25055033	1	Nederste rør fra indervinge til fordeler på i. højre mellemvinge	
19	503374558	2	Stilbar vinkel L15	
20	503373412	1	Tee L15	
21	503373066	1	Indskruning L15x3/8"	
22		2	Skifteventil	
23	503374597	1	Stilbar Tee ende L15	
24	25055039	1	Rør fra skifteventil på inderste højre mellemvinge	
25	25055541	1	Kort rør fra skifteventil på inder. højre mellemvinge	
26	25055036	1	Ø. yderste rør fra T ved skifteventil på I. højre mellemvinge	

Hydraulik - Yderstre mellemvinge, højre

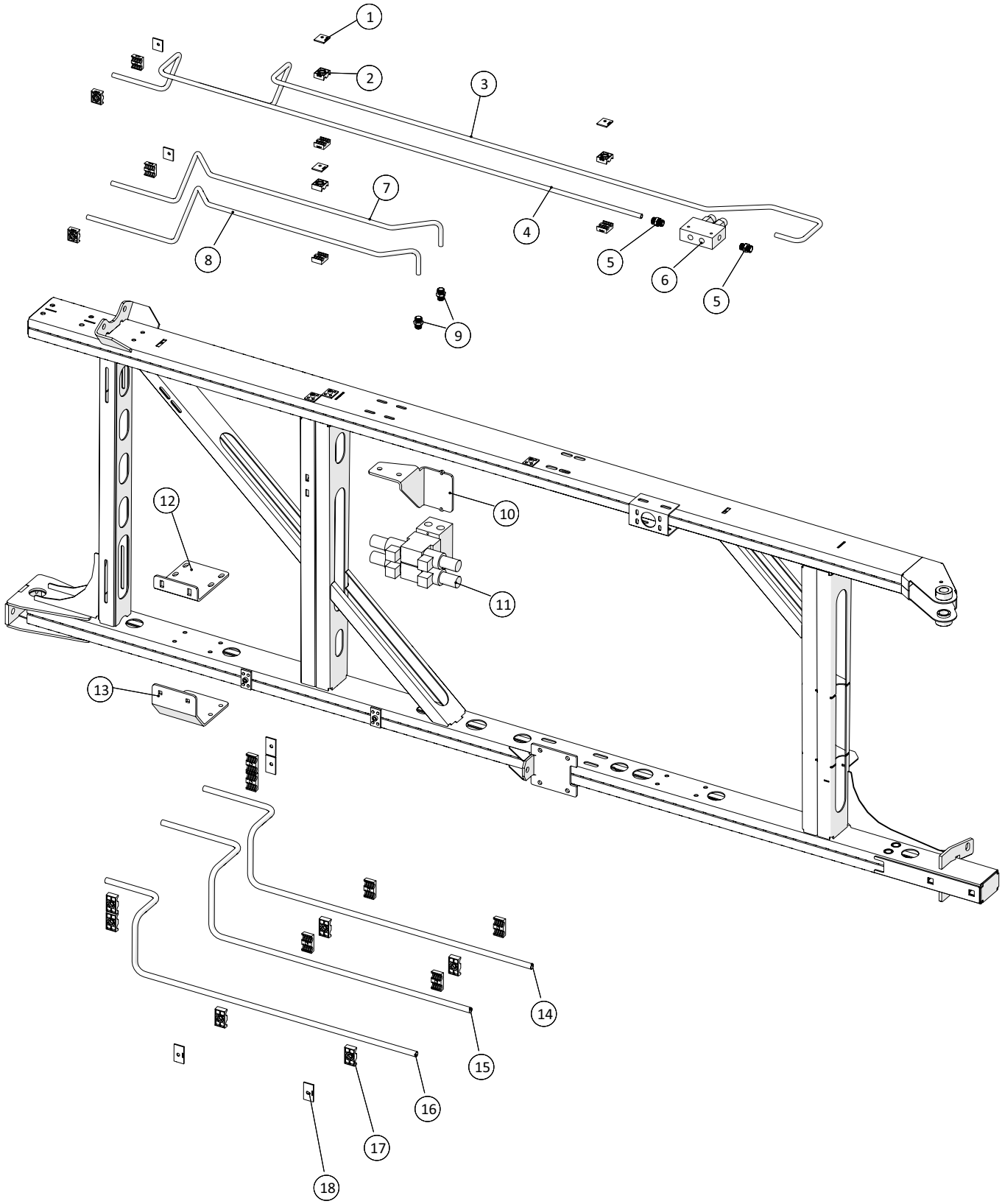

Fælledvej 10 • DK-7200 Grindsted • Tel. +45 76 72 13 00 • Fax +45 76 72 13 98

Hydraulik - Yderste mellemvinge, højre				
Pos. nr.	**Vare nr.**	**Antal**	**Beskrivelse**	**Bemærkning**
1	51000112-03	5	STAUFF Topplade, dobbelt 12mm	
2	51000112-01	10	STAUFF Rørholder alene, dobbelt 12mm	
3	25053210	1	Næstøverste rør for yderste højre mellemvinge	
4	25053211	1	Øverste rør for cylinder på yderste mellemvinge	
5	503373064	2	Indskruning L12x3/8"	
6	2514702290	1	Overcenterventil DCB10-HV--2-B-1-E-100-B-SE3B	
7	25055552	1	Trykrør til retningsventil på yderste højre mellemvinge	
8	25055553	1	Returrør fra retningsventil på yderste højre mellemvinge	
9	503373065	2	Indskruning	
10	25055510	1	Holder for dobbelt Cetopventil	
11		1	Dobbelt Cetopventil	
12	25055565	1	Øverste beskyttelsesplade for vinge	
13	25055564	1	Beskyttelsesbeslag for vinge	
14	25055555	1	Mellemste trykrør for fordeler på yderste mellemvinge	
15	25055554	1	Lækolierør for yderste højre mellemvinge	
16	25055516	1	Nederste rør for fordeler for yderste mellemvinge	
17	51000115-01	12	STAUFF Rørholder alene, dobbelt 15mm	
18	51000115-03	4	STAUFF Topplade, dobbelt 15mm	

Hydraulik - Inderste vinge, venstre

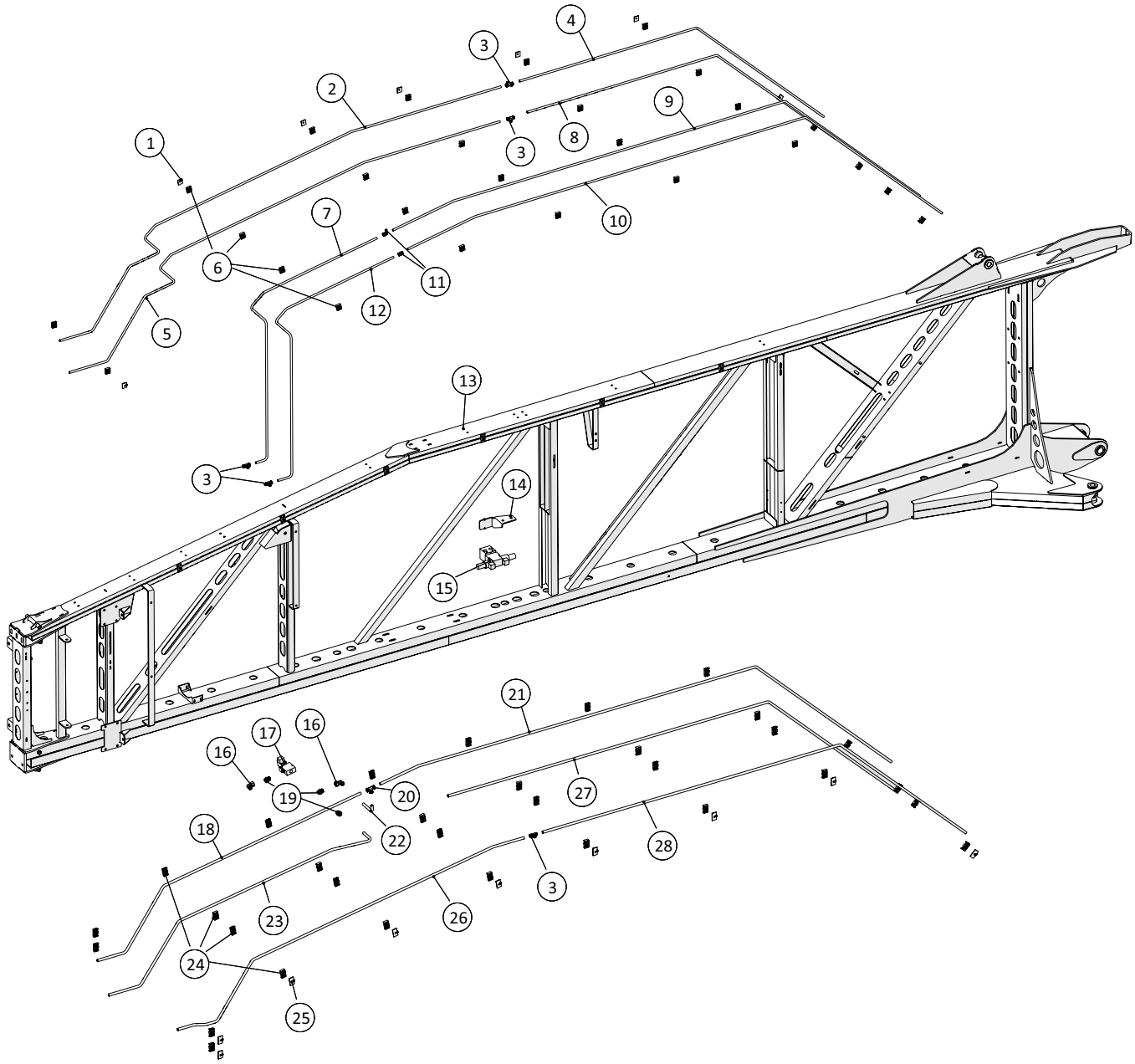

Fælledvej 10 • DK-7200 Grindsted • Tel. +45 76 72 13 00 • Fax +45 76 72 13 98

Hydraulik - Inderste vinge, venstre				
Pos. nr.	**Vare nr.**	**Antal**	**Beskrivelse**	**Bemærkning**
1	51000112-03	7	STAUFF Topplade, dobbelt	
2	25055535	1	Inderste øverste rør på forside fra T på venstre indervinge	
3	503373411	5	Tee L12	
4	25055527	1		
5	25055536	1	Inderste nederste rør fra T på venstre inder-vinge	
6	51000112-01	26	STAUFF Rørholder alene, dobbelt	
7	25055017	1	Øverste hydr.rør for skifteventil 2 venstre	
8	25055529	1	Nederste rør til T på indervinge forside	
9	25055015	1	Øverste hydr.rør for skifteventil 1	
10	25055018	1	Nederste hydr.rør for skifteventil 1	
11	503373365	2	Samler lige L12	
12	25055020	1	Nederste hydr.rør for skifteventil 2 venstre	
13	25055410	1	Venstre indre vingeled 36m	
14	25055511	1	Holder for enkelt Cetopventil	
15		1	Enkelt Cetopventil	
16	503374558	2	Stilbar vinkel L15	
17		1	Skifteventil	
18	25055028	1	Fra T ved skifteventil til næste vinge	
19	503373066	3	Indskruning L15x3/8"	
20	503373412	1	Tee L15	
21	25055026	1	Rør fra maskine til Tee ved fordeler på inderste vinge	
22	25055027	1	Fra Tee til skifteventil på inderste vinge	
23	25055534	1	Inderste nederste rør fra ventil på venstre indervinge	
24	51000115-01	32	STAUFF Rørholder alene, dobbelt 15mm	
25	51000115-03	9	STAUFF Topplade, dobbelt 15mm	
26	25055533	1	Yderste nederste rør fra T på venstre indervinge	
27	25055523	1	Inderste nederste rør til slange på indervinge	
28	25055525	1	Yderste nederste rør til T på indervinge	

Hydraulik ventiler, venstre

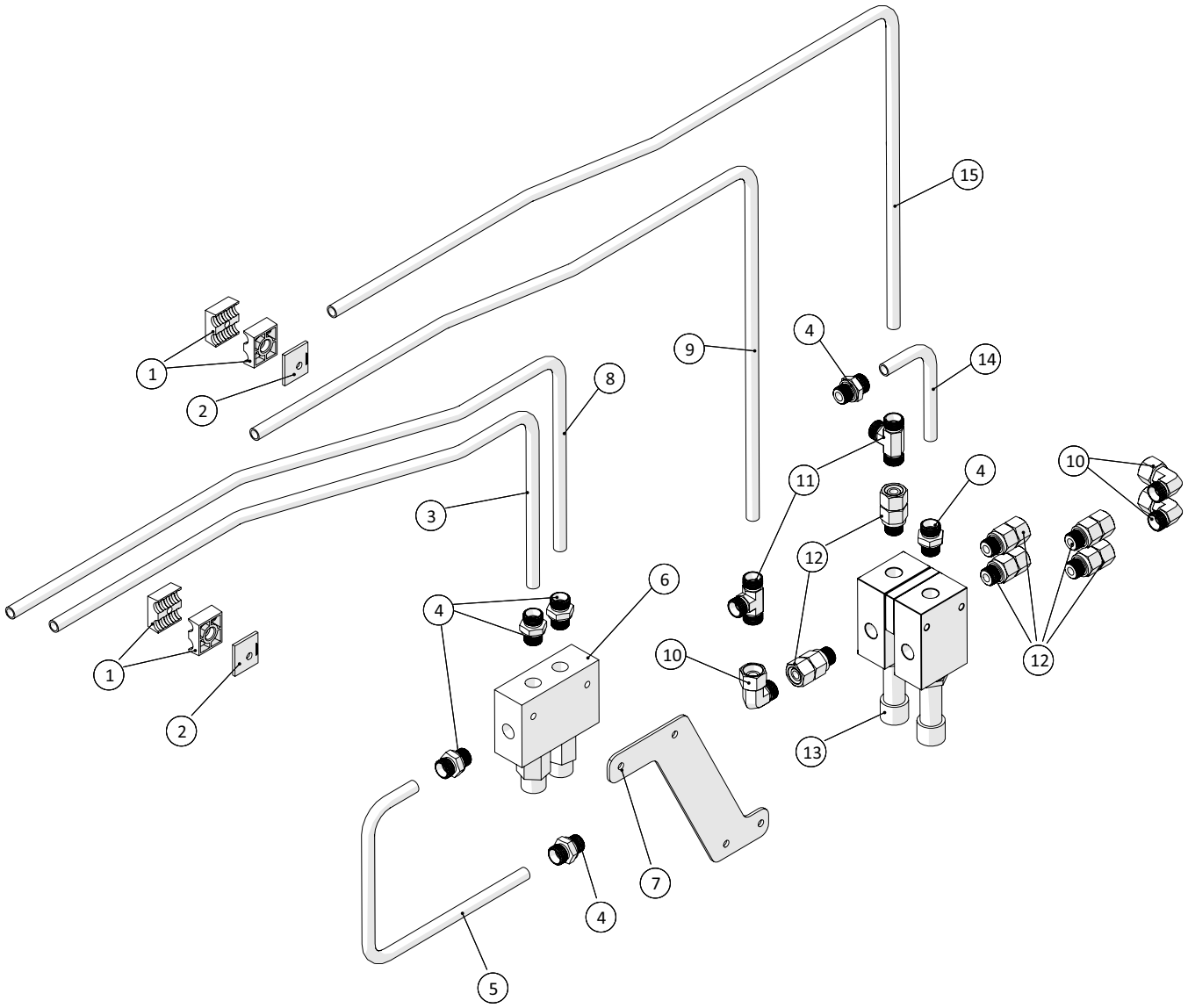

Fælledvej 10 • DK-7200 Grindsted • Tel. +45 76 72 13 00 • Fax +45 76 72 13 98

Hydraulik ventiler, venstre				
Pos. nr.	**Vare nr.**	**Antal**	**Beskrivelse**	**Bemærkning**
1	51000112-01	4	STAUFF Rørholder alene, dobbelt 15mm	
2	51000112-03	2	STAUFF Topplade, dobbelt 15mm	
3	25052935	1	Rør 6 for cylindre venstre indre vingedel	
4	503373064	6	Indskruning L12x3/8"	
5	25052941	1	Rør 8 for cylindre indre vingedel	
6	2514702290	1	Overcenterventil DCB10-HV--2-B-1-E-100-B-SE3B	
7	25052942	1	Holdeplade for overcenterventil	
8	25052934	1	Rør 5 for cylindre venstre indre vingedel	
9	25055032	1	Rør fra T ved inderste spærreventil til næste vinge - venstre indervinge	
10	503372992	3	Stilbar vinkel L12	
11	503373411	2	Tee L12	
12	5033063665	6	Indskruning m/omløber L12x3/8"	
13		1	Skæreventil	
14	25052940	1	Rør 7 for cylindre indre vingedel	
15	25055031	1	Rør fra inderste spærreventil til næste vinge - venstre indervinge	

Hydraulik - Inderste mellemvinge, venstre

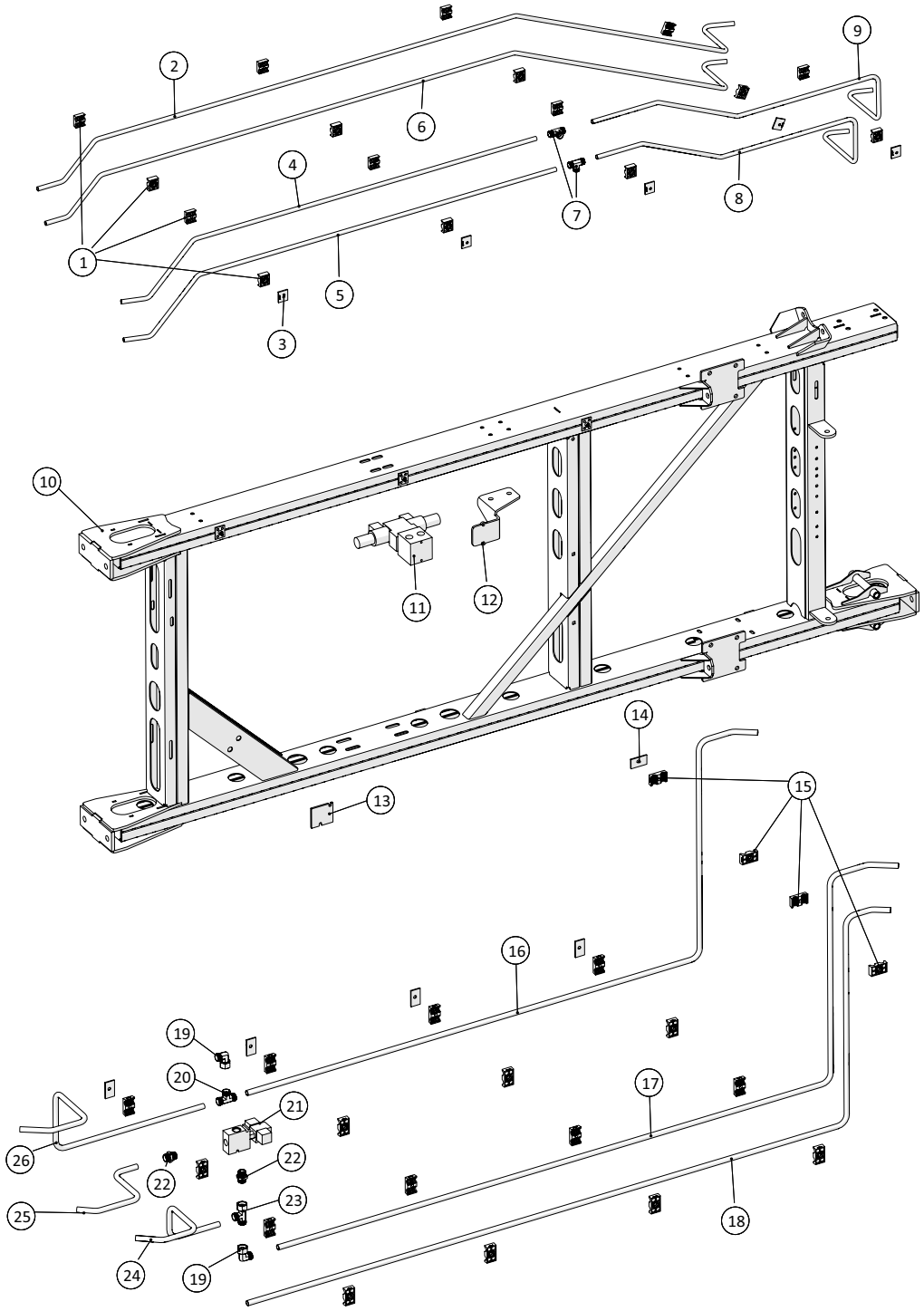

Fælledvej 10 • DK-7200 Grindsted • Tel. +45 76 72 13 00 • Fax +45 76 72 13 98

Hydraulik - Inderste mellemvinge, venstre				
Pos. nr.	**Vare nr.**	**Antal**	**Beskrivelse**	**Bemærkning**
1	51000112-01	16	STAUFF Rørholder alene, dobbelt 12mm	
2	25053089	1	Inderst, øverst hydraulikrør for venstre mellemvinge	
3	51000112-03	5	STAUFF Topplade, dobbelt 12mm	
4	25055549	1	Øverste rør fra T på bagside inderste venstre mellemvinge	
5	25055551	1	Nederste rør fra T på bagside inderste venstre mellemvinge	
6	25053091	1	Inderst, nederst hydraulikrør på venstre mellemvinge	
7	503373411	2	Tee L12	
8	25055550	1	Nederste rør til T på bagside inderste venstre mellemvinge	
9	25055548	1	Øverste rør til T på bagside af inderste venstre mellemvinge	
10	25055413	1	Inderste mellem vingeled, venstre	
11		1	Enkelt Cetopventil	
12	25055512	1	Holder for enkelt Cetopventil	
13	25055622	1	Afstands klods for ventil	
14	51000115-03	5	STAUFF Topplade, dobbelt 15mm	
15	51000115-01	20	STAUFF Rørholder alene, dobbelt 15mm	
16	25055037	1	Øverste y. rør fra indervinge til T på i. venstre mellemvinge	
17	25055042	1	Rør fra inderste vinge til skifteventil på ind. venstre mellemvinge	
18	25055034	1	Nederste rør fra indervinge på i. venstre mellemvinge	
19	503374558	2	Stilbar vinkel L15	
20	503373412	1	Tee L15	
21		1	Skifteventil	
22	503373066	2	Indskruning L15x3/8"	
23	503374597	1	Stilbar Tee ende L15	
24	25055040	1	Rør fra skifteventil på inderste venstre mellemvinge	
25	25055541	1	Kort rør fra skifteventil på inder. højre mellemvinge	
26	25055038	1	Ø. yderste rør fra T ved skifteventil på i. venstre mellemvinge	

Dato: 01-2019	**Spredebom 36m**	1 2 A-Z
64	Årgang 2018 -	

Hydraulik - Yderste mellemvinge, venstre

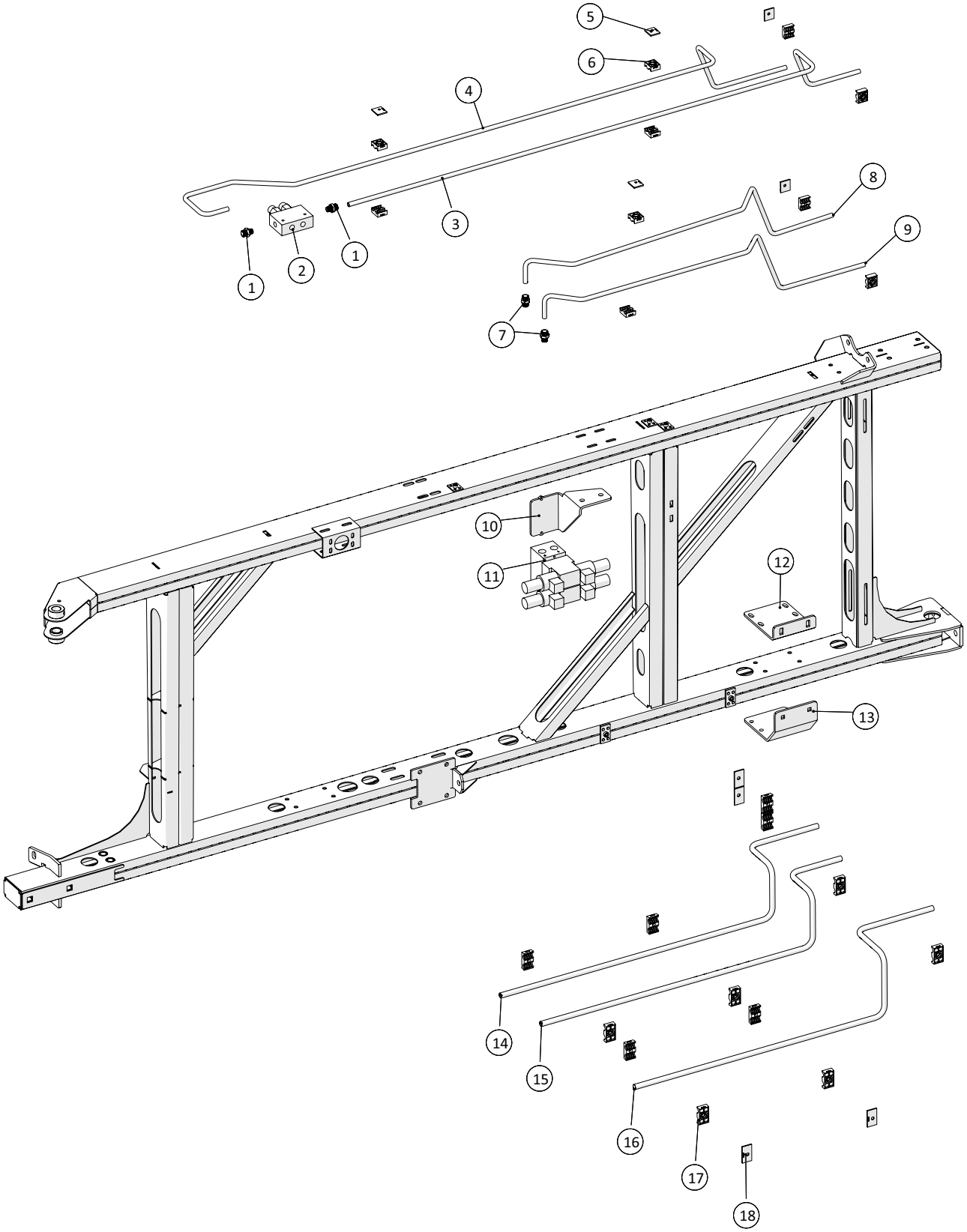

Hydraulik - Yderste mellemvinge, venstre				
Pos. nr.	**Vare nr.**	**Antal**	**Beskrivelse**	**Bemærkning**
1	503373063	2	Indskruning L12x1/4"	
2	2514702290	1	Overcenterventil DCB10-HV--2-B-1-E-100-B-SE3B	
3	25053162	1	Øverste hydraulikrør for yderste venstre mellemvinge	
4	25053161	1	Næstøverste hydraulikrør for yderste venstre mellemvinge	
5	51000112-03	5	STAUFF Topplade, dobbelt 12mm	
6	51000112-01	10	STAUFF Rørholder alene, dobbelt 12mm	
7	503373064	2	Indskruning L12x3/8"	
8	25055556	1	Trykrør til retningsventil på yderste venstre mellemvinge	
9	25055557	1	Returrør fra retningsventil på yderste venstre mellemvinge	
10	25055509	1	Beslag for dobbelt Cetopventil	
11		1	Dobbelt Cetopventil	
12	25055565	1	Øverste beskyttelsesplade for vinge	
13	25055564	1	Beskyttelsesbeslag for vinge	
14	25055559	1	Trykrør for fordeler for yderste venstre mellemvinge	
15	25055560	1	Nederste trykrør for fordeler for yderste venstre mellemvinge	
16	25055558	1	Lækolierør for fordeler for yderste venstre mellemvinge	
17	51000115-01	12	STAUFF Rørholder alene, dobbelt 15mm	
18	51000115-03	4	STAUFF Topplade, dobbelt 15mm	

HARSØ skæreringsfordeler m/centralsmøring - 8 huller

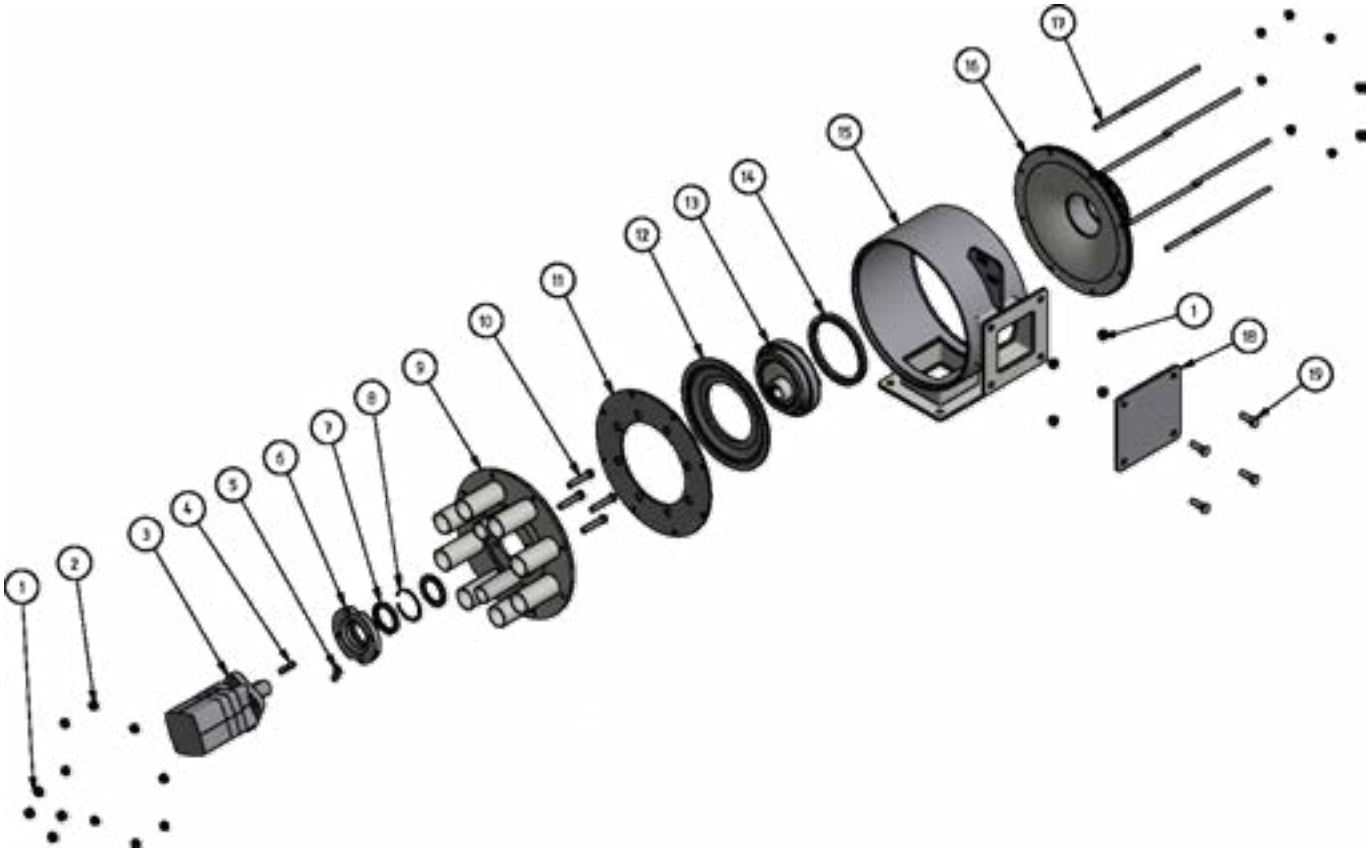

HARSØ skæreringsfordeler m/centralsmøring - 8 huller				
Pos. nr.	**Vare nr.**	**Antal**	**Beskrivelse**	**Bemærkning**
1	211868001201	8	Låsemøtrik M12 DIN 985-6 FZB	
2	211868001001	16	Låsemøtrik M10 DIN 985-6 FZB	
3	211882031000-01	1	Oliemotor EPMA 100 ø32 aksel	
4	211849010450-L	1	Feder 10x8x45 med spor	
5	211885206060-S	1	Vinkelforskruning ø6x M6x1 stilbar m/lynkobling	
6	211818100886	1	Mellemflange til centralsmøring på fordeler	
7	211834005207-072	2	Simmering 52x72x7	
8	211836007200	1	Låsering 72 mm indv DIN 472	
9	211818100550-0845-2	1	Sideplade ø350, motor med 2 luft indtag	
10	211863012060	4	Unbrako M12x60 lav hoved 8.8 FZB/A2	
11	2118181005490819R115	1	Modskær ø345	
12	211818100516	1	Skærering ø261 til enkeltsidet fordeler	
13	211818100683-fast-L	1	Lejehus komplet m/excentrik fast m/centralsmøring	
14	211818100068-140	1	Gummiring ø140 til enkeltsidet fordeler 12x12	
15		1	Svøb ø350x180 til Agrometer	
16	211818100539	1	Sideplade med indløb, 4", komplet	
17	211814000428-230	8	Gevindstang M10x230 rustfri	
18	211818100544	1	Dæksel til inspektionslem	
19	211861012035	4	Stålsætskrue M12x35	

HARSØ skæreringsfordeler m/centralsmøring - 36 huller

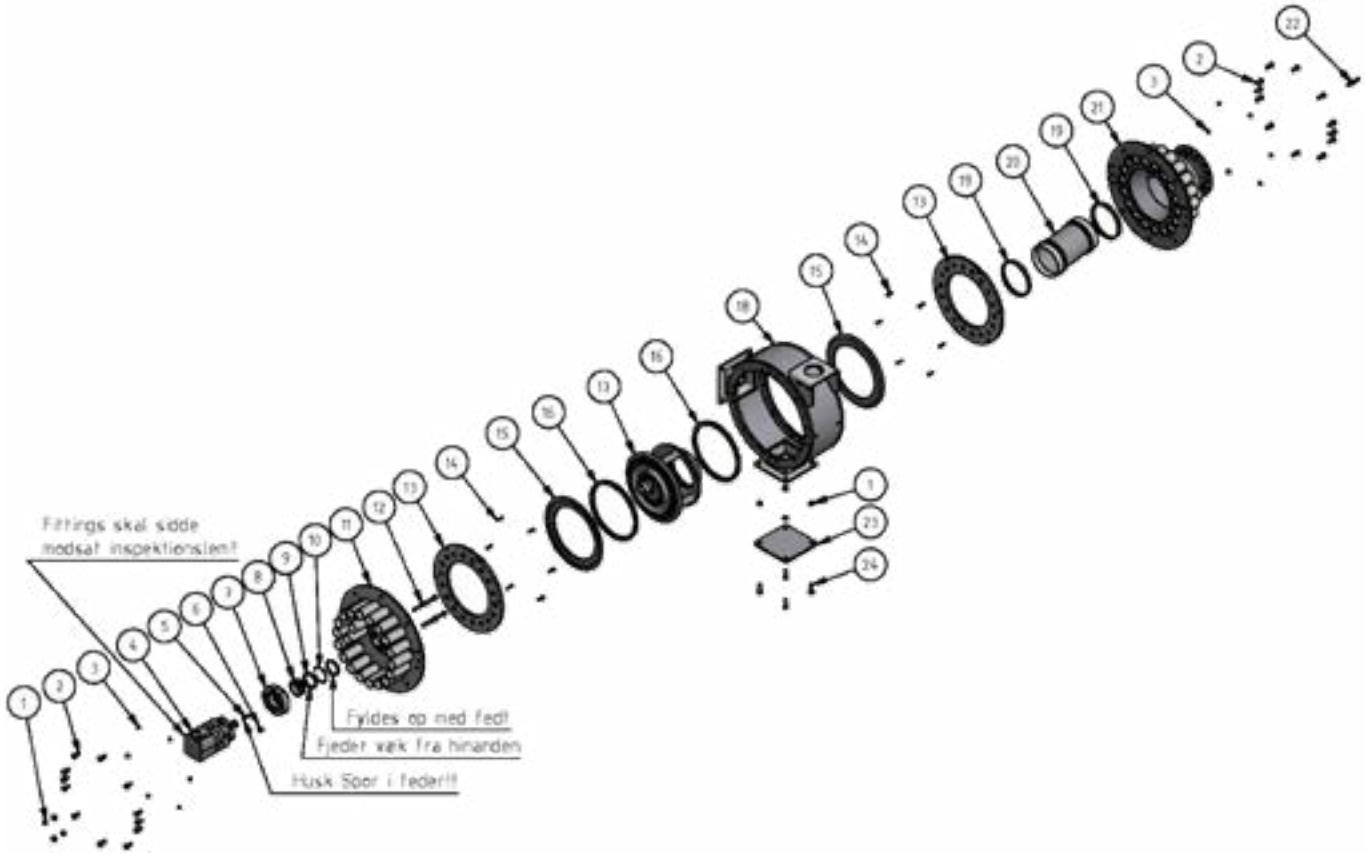

HARSØ variabel skæreringsfordeler m/centralsmøring - 36 huller				
Pos. nr.	**Vare nr.**	**Antal**	**Beskrivelse**	**Bemærkning**
1	211868001201	8	Låsemøtrik M12 DIN 985-6 FZB	
2	211861212025	24	Stålsætskrue M12x25 rustfri	
3	211868000801	12	Låsemøtrik M8 DIN 985-6 FZB	
4	211882031000-01	1	Oliemotor EPMS 100 ø32 aksel	
5	211849010450-L	1	Feder 10x8x45 med spor	
6	211885206060-S	1	Vinkelforskruning ø6x M6x1 stilbar m/lynkobling	
7	211818100886-LL	1	Mellemflange til centralsmøring på fordeler	
8	211832310680-050	1	Nåleleje NKI 50/25 68/50/25	
9	211834005507-72	2	Simmering 55x72x7	
10	211836007200	1	Låsering 72 mm indv DIN 472	
11	211818100633-3645-3	1	Sideplade ved motor med 3 luftindtag	
12	211863012070	4	Unbrako M12x70 lav hoved 8.8 FZB/A2	
13	211818100634-3645	2	Modskær ø390	
14	211863408025	12	Umbrako M 8x25 rustfri DIN7984 Lav hoved	
15	211818100010-330	2	Skærering ø330 til 30-40 huls fordeler	
16	211818100068245-12	2	Gummiring ø245 til 30-40 huls fordeler 12/12	
17	211818100667-var-LL	1	Lejehus komp. m. excentr. centerindl. var. 10-20	
18		1	Hus til fordeler med centerindløb dobbelt flange	
19	211881500010-150-160	2	U-manchet HU 150/160x14,5 dob.	
20	211818100654	1	Indløbsrør ø150x247 komplet	
21	211818100653-3645-3	1	Sideplade ved indløb med 3 luftindtag	
22	211892071202-1	1	Induktiv føler M12; Sn=2; PMP, Fuldmetal	
23	211818100544	1	Dæksel til inspektionslem	
24	211861012035	4	Stålsætskrue M12x35	

Dato: 01-2019	**Spredebom 36m**	1 2 A-Z
70	Årgang 2018 -	

HARSØ skæreringsfordeler m/centralsmøring - 10 huller

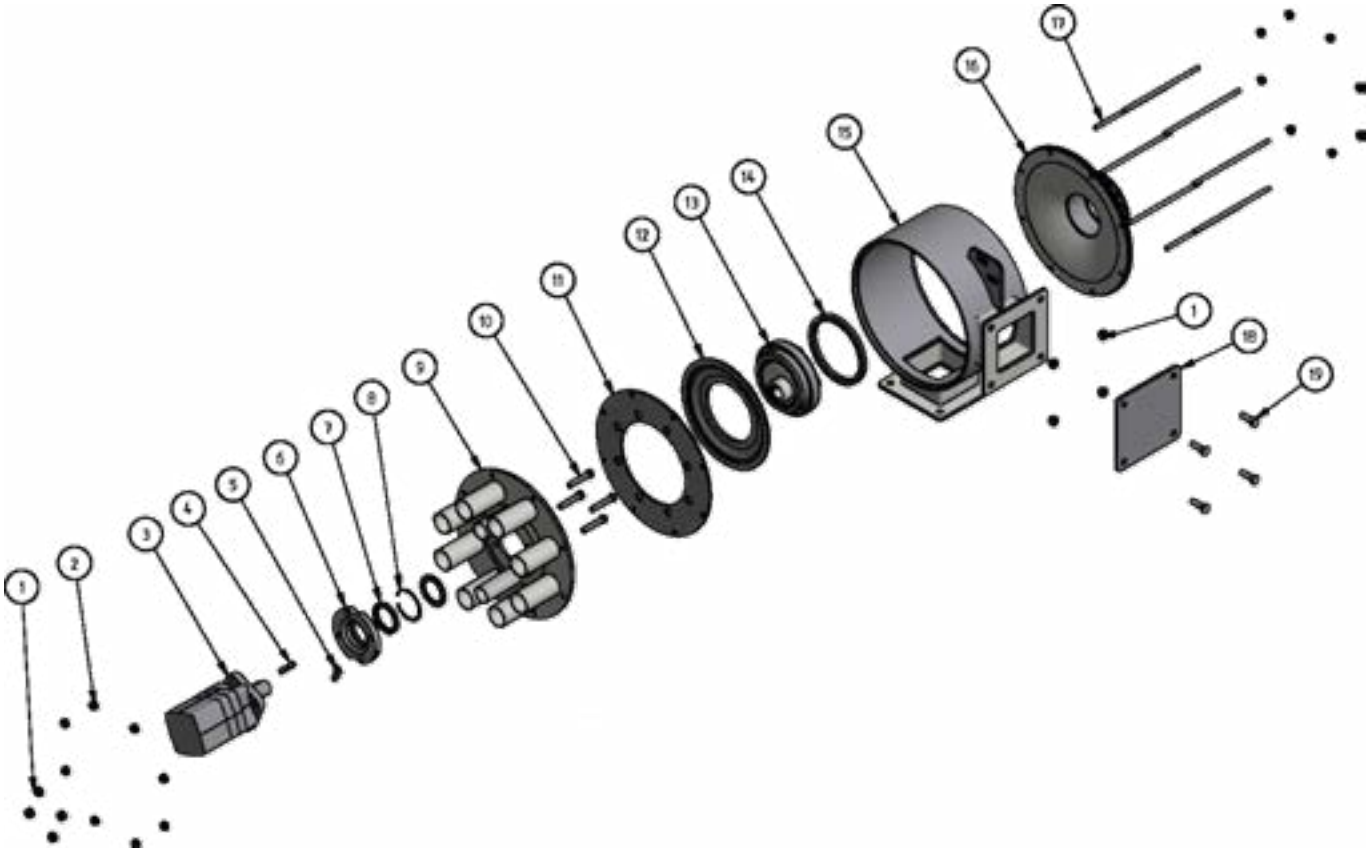

HARSØ skæreringsfordeler m/centralsmøring - 10 huller				
Pos. nr.	**Vare nr.**	**Antal**	**Beskrivelse**	**Bemærkning**
1	211868001201	8	Låsemøtrik M12 DIN 985-6 FZB	
2	211868001001	16	Låsemøtrik M10 DIN 985-6 FZB	
3	211882031000-01	1	Oliemotor EPMA 100 ø32 aksel	
4	211849010450-L	1	Feder 10x8x45 med spor	
5	211885206060-S	1	Vinkelforskruning ø6x M6x1 stilbar m/lynkobling	
6	211818100886	1	Mellemflange til centralsmøring på fordeler	
7	211834005207-072	2	Simmering 52x72x7	
8	211836007200	1	Låsering 72 mm indv DIN 472	
9	211818100550-1045-2	1	Sideplade ø350, motor med 2 luft indtag	
10	211863012060	4	Unbrako M12x60 lav hoved 8.8 FZB/A2	
11	2118181005491019R115	1	Modskær ø345	
12	211818100516	1	Skærering ø261 til enkeltsidet fordeler	
13	211818100683-fast-L	1	Lejehus komplet m/excentrik fast m/centralsmøring	
14	211818100068-140	1	Gummiring ø140 til enkeltsidet fordeler 12x12	
15		1	Svøb ø350x180 til Agrometer	
16	211818100539	1	Sideplade med indløb, 4", komplet	
17	211814000428-230	8	Gevindstang M10x230 rustfri	
18	211818100544	1	Dæksel til inspektionslem	
19	211861012035	4	Stålsætskrue M12x35	